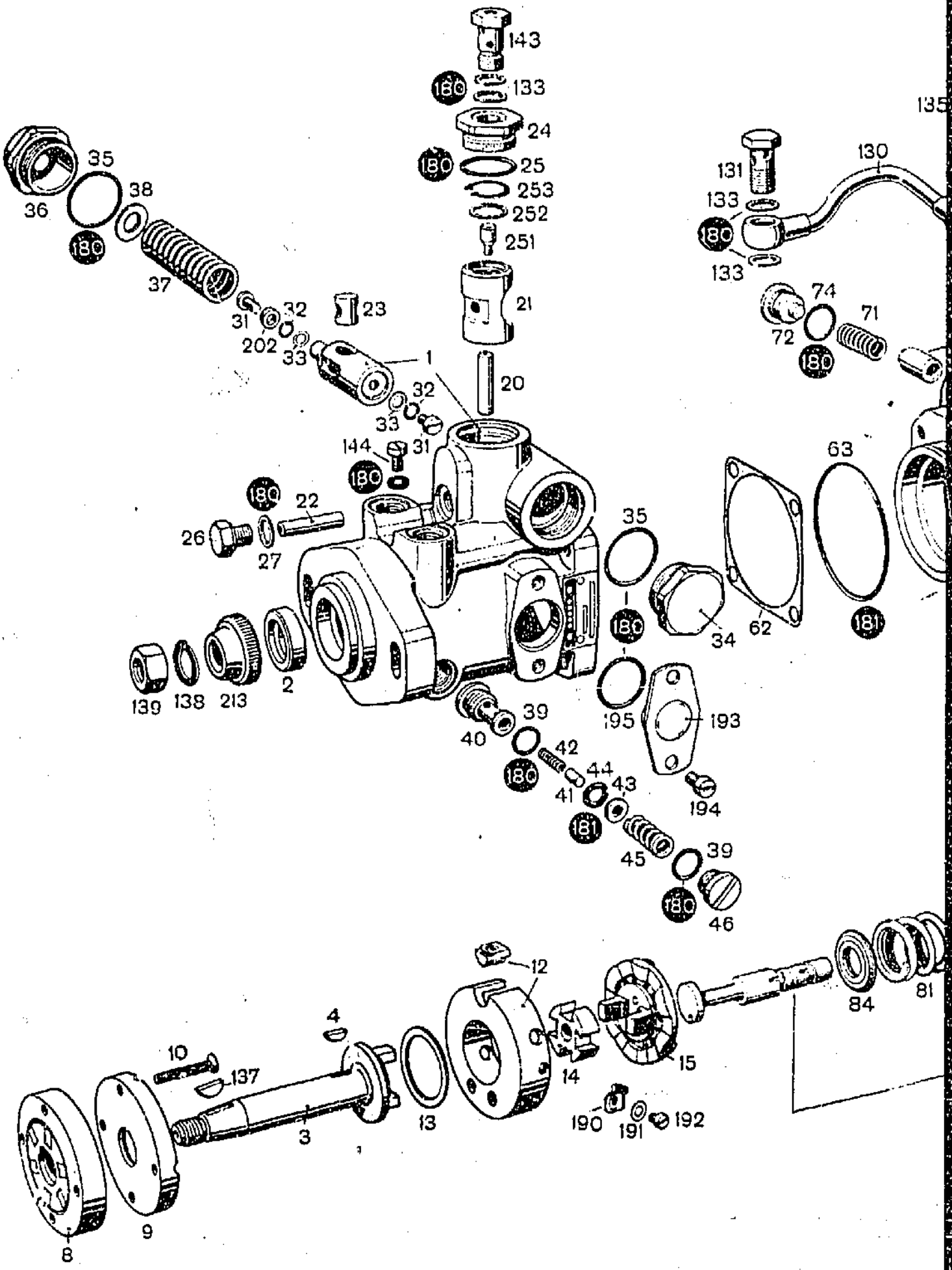

VDT - EVP 161/2 - Bl. 99
3. 1971

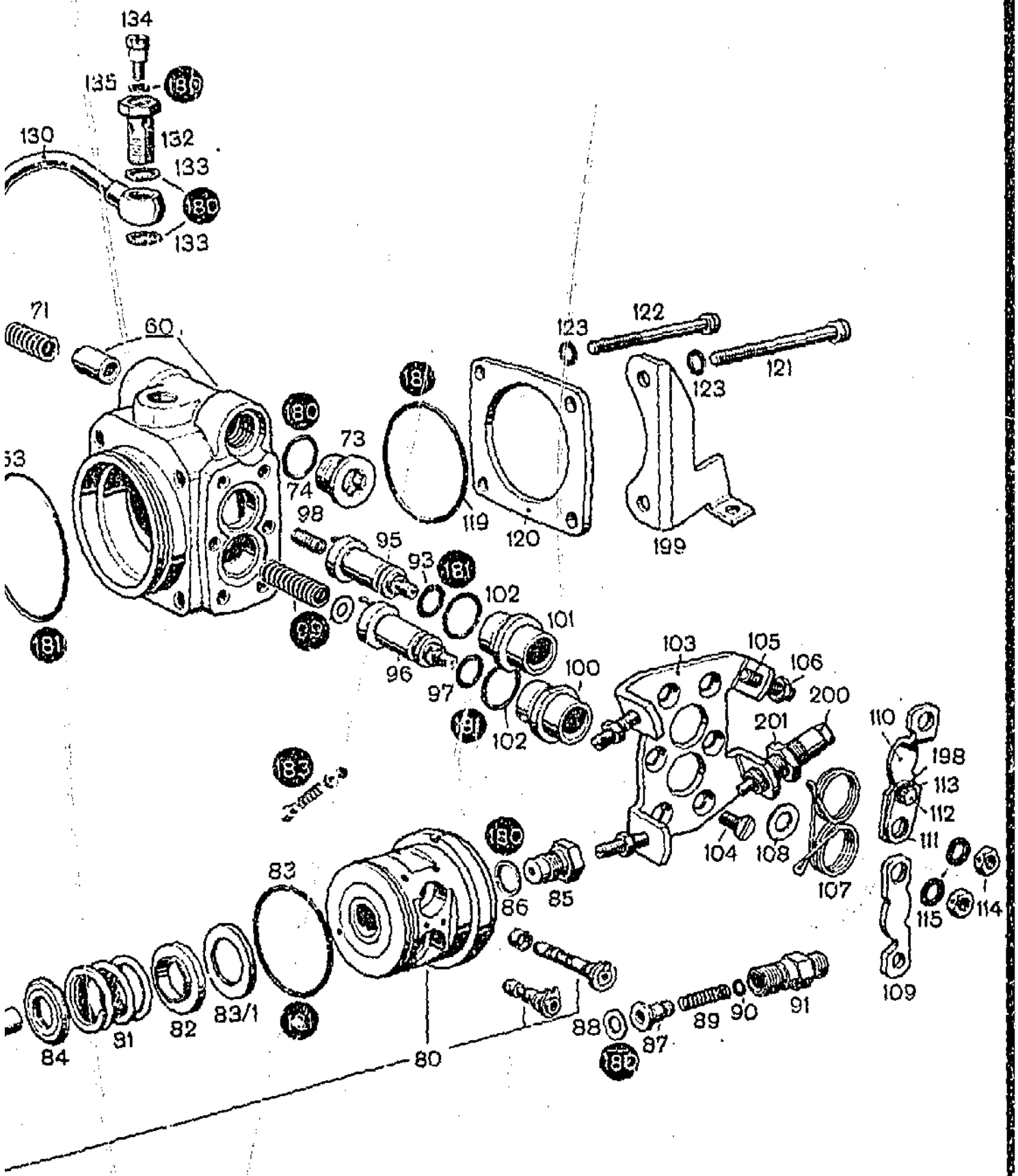
134
135
180
130
132
133
180
133
71
60
123
122
121
123
181
180
73
74
98
119
120
199
95
93
181
102
101
99
96
97
100
103
105
106
200
201
110
198
113
112
111
181
102
183
180
104
108
107
83
86
85
115
114
109
84
81
82
83/1
161
80
88
87
89
90
91
180

EP/VA..

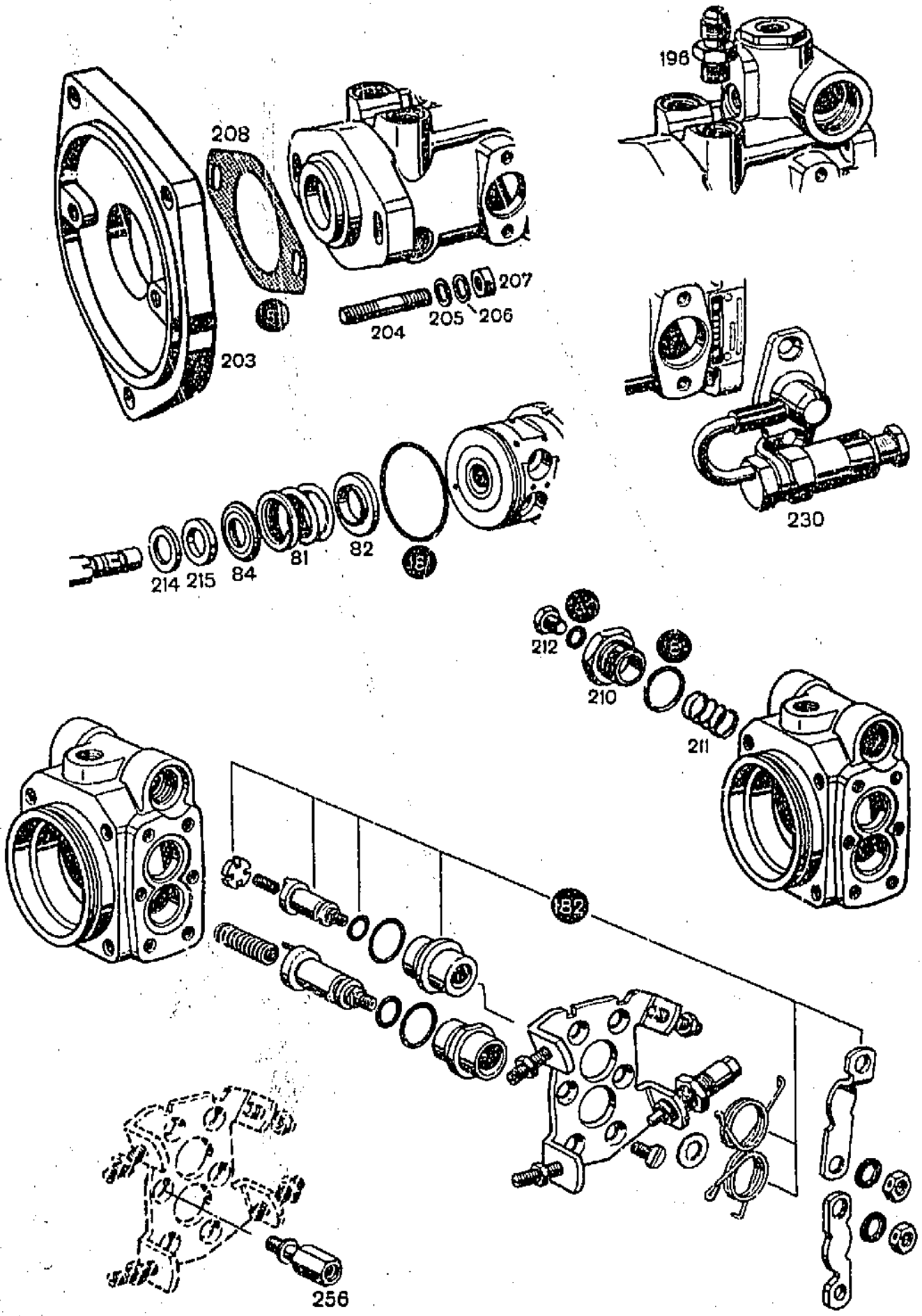
196
208
207
205
206
204
203
230
214
215
84
81
82
212
210
211
256

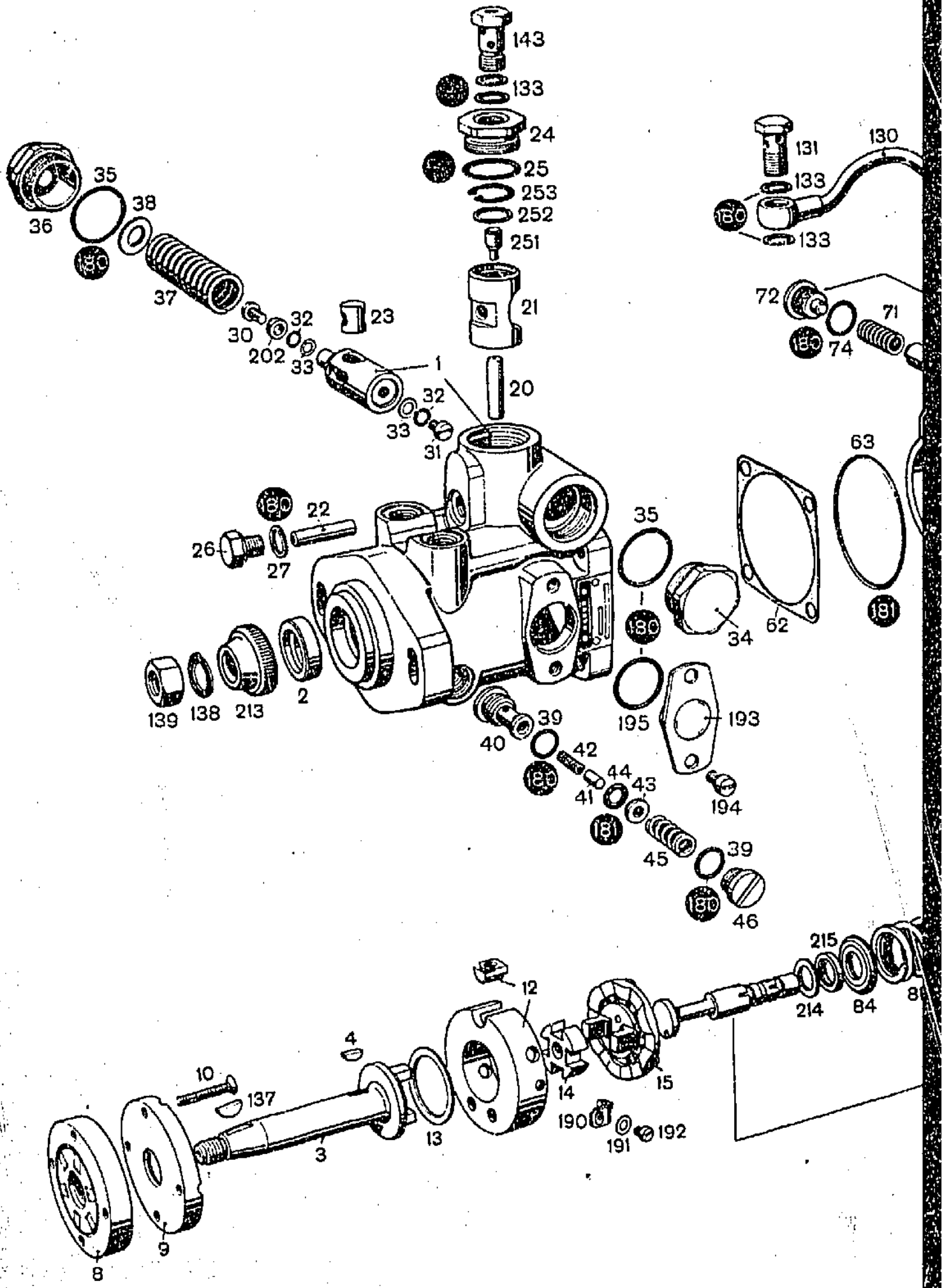

VDT - EVP 161/3 - Bl.99
3.1971

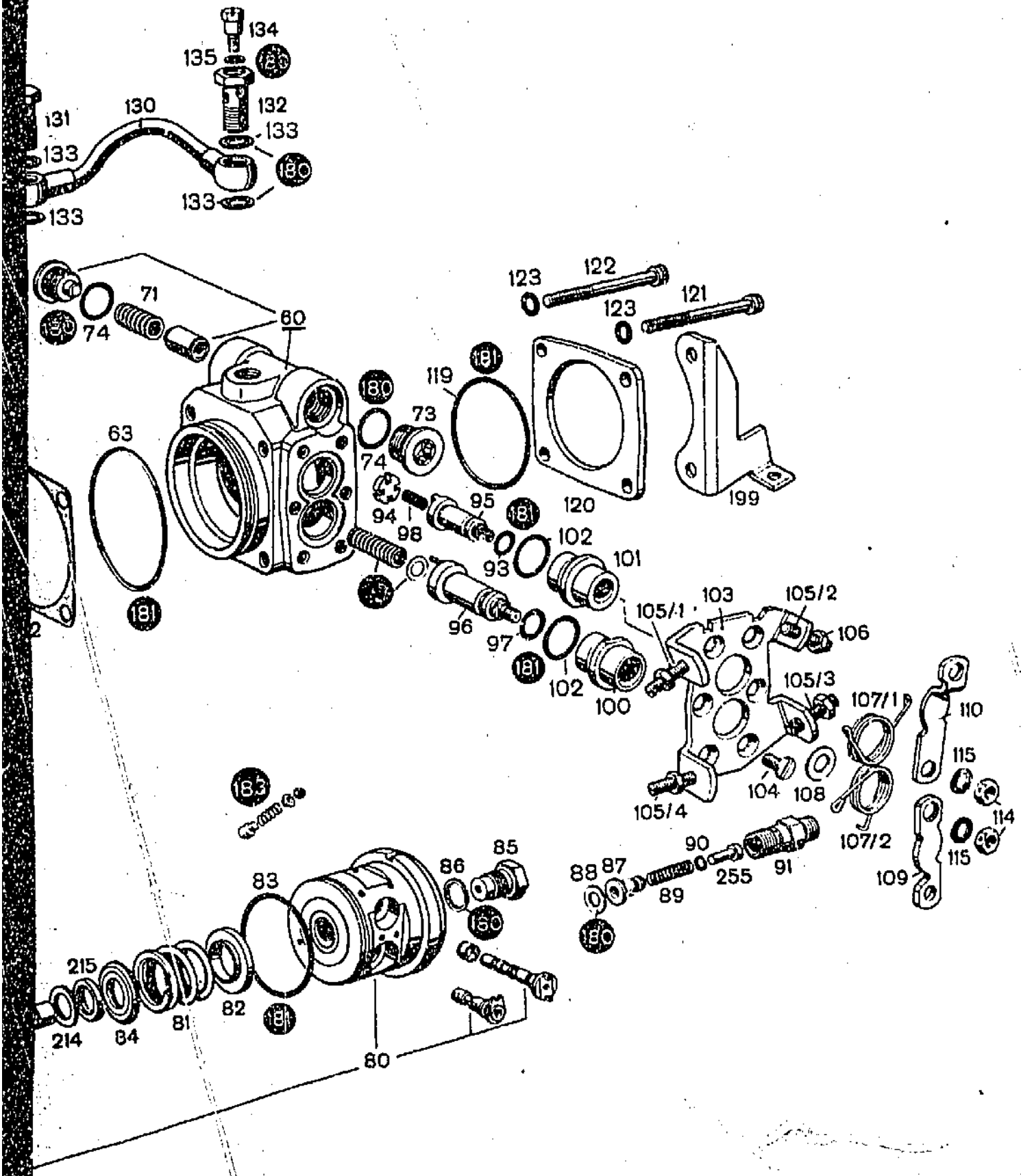
134
135
180
132
131
130
133
133
180
133
133
71
74
60
123
122
123
121
181
119
180
73
63
74
120
199
94
95
181
98
102
93
101
181
96
97
181
102
100
105/1
103
105/2
106
105/3
107/1
110
115
104
108
105/4
107/2
114
115
109
183
85
86
83
88
87
90
255
91
89
180
215
82
81
214
84
80

EP/VA..A..

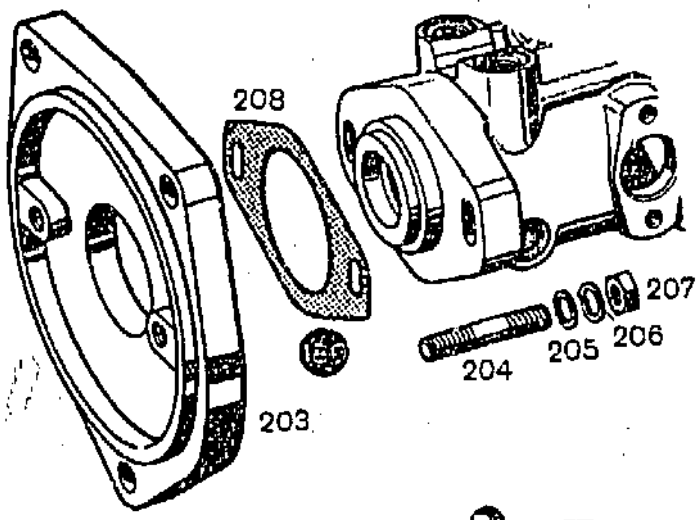
208
207
206
205
204
203

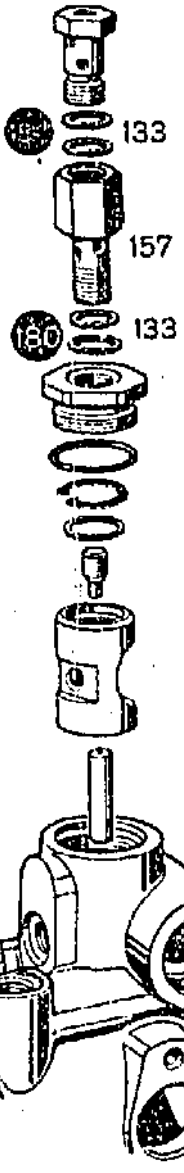
133
157
133

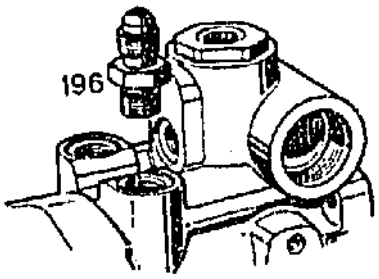
196

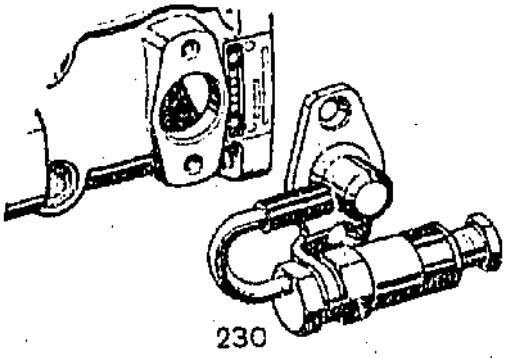
230

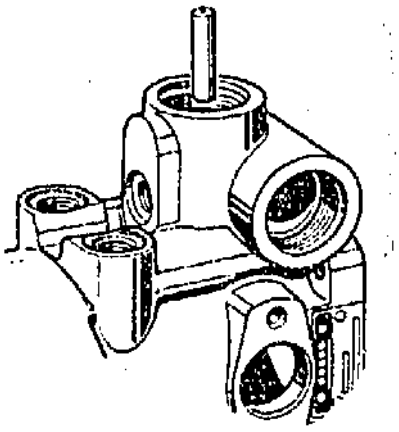

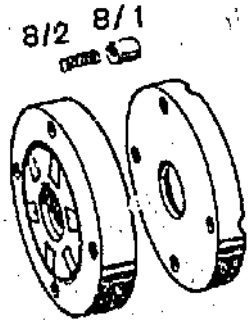
8/2
8/1

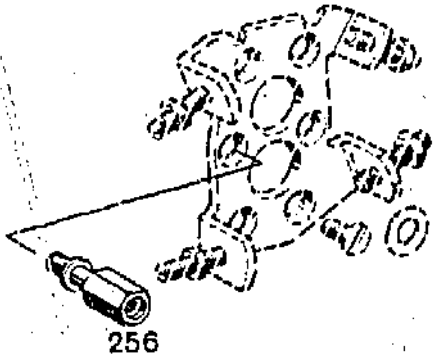
256

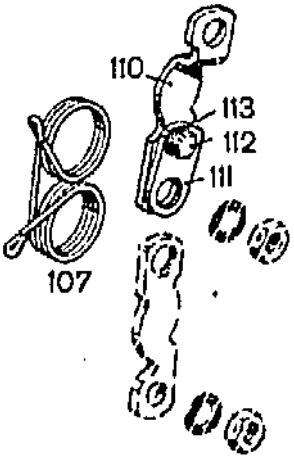
110
113
112
111
107

EP/VA..A..

BOSCH Ersatzteile

Verteilereinspritzpumpe

0 460 303 006 EP/VA 3/100 H 1000 R 100
304 008 4/100 H 1000 R 100
306 004 6/100 H 1000 R 100

Basic execution / Type de base / Tipo básico: Grundausführung

Ablegen in/ File in / Classer dans/ Clasificar en: VUT-EVP 161/2

No.	Ersatzteile		Bestellnummer	Stück
1	Gehäuse (mit Kolben)		2) B 1 465 120 909 (1 465 120 900 aufbrauchen)	1
2	Dichtring		1 460 282 000	1
3	Welle		1 466 100 004	1
4	Scheibenfeder		1 460 023 002	1
8	Förderpumpe		1 467 030 000	1
9	Stützring		1 460 136 000	1
10	Senkschraube		1 463 429 000	4
12 a	Rollenlager	EP/VA 3.. EP/VA 6..	1 460 920 905 (1 460 920 901 aufbrauchen)	1
12 b		EP/VA 4..	1 460 920 906 (1 460 920 902 aufbrauchen)	1
> 13	Scheibe		1 460 102 001	1
14	Nutscheibe		1 460 147 000	1
15 a	Hubscheibe	EP/VA 3.. EP/VA 6..	1 466 111 023	1
15 b		EP/VA 4..	1 466 110 024	1
20	Bolzen		1 463 104 000	1
21	Bolzen (Verstell)		● 1 463 218 008 (1 463 218 002 aufbrauchen)	1
22	Bolzen		● 1 463 104 012 (1 463 104 006 aufbrauchen)	1
23	Gleitstück		1 463 200 051	1
24	Hohlschraube (Übergangsnippel)		1 463 462 002	1
△ 25	Dichtring		1 900 210 121	1
26	Schraubstopfen		● 2 911 272 704 (1 463 462 000 aufbrauchen)	1
△ 27	Dichtring (A 10x13,5 DIN 7603 Cu)		2 916 710 ~~605~~ 502	1

No.	Ersatzteile			Bestellnummer	Stück
31	Zylinderschraube (links und rechts) (AM 5x8 DIN 84 - 8.8 - A 2 F)			2 910 021 150	2
32	Federring (B 5 DIN 127 - B 4 A)			2 916 693 004	2
33 a	Scheibe	0,2 mm dick		1 460 100 600	nach Bedarf
33 b	Scheibe	0,3 mm dick		1 460 100 601	nach Bedarf
33 c	Scheibe	0,5 mm dick		1 460 100 602	nach Bedarf
33 d	Scheibe	1,0 mm dick		1 460 100 603	nach Bedarf
34	Schraubstopfen			1 463 462 001	1
Δ 35	Dichtring			1 900 210 124	2
36	Schraubstopfen		2)	1 463 462 018 (1 463 462 003 aufbrauchen)	1
> 37	Schraubenfeder		2)	1 464 617 013 (1 464 617 003 aufbrauchen)	1
38 a	Scheibe	0,4 mm dick	2)	1 460 101 003 (1 460 101 605 aufbrauchen)	nach Bedarf
38 b	Scheibe	0,8 mm dick	2)	1 520 100 601 (1 460 101 604 aufbrauchen)	nach Bedarf
Δ 39	Dichtring			1 460 210 007	2
> 40	Ventilträger (mit Stopfen)			1 463 458 005	1
> 41	Kolben			1 463 200 037	1
> 42	Schraubenfeder zu 41			1 464 613 000	1
43	Buchse			1 460 322 001	1
o 44	Dichtring			2 000 210 052	1
45	Schraubenfeder			1 464 619 000	1
46	Schraubstopfen			1 463 463 019	1
60	Zwischengehäuse (mit Kolben)			1 465 121 900	1
62 a	Platte	0,2 mm dick		1 461 038 000	nach Bedarf
62 b	Platte	0,24 mm dick		1 461 038 011	nach Bedarf
62 c	Platte	0,25 mm dick		1 461 038 001	nach Bedarf
62 d	Platte	0,29 mm dick		1 461 038 009	nach Bedarf
62 e	Platte	0,3 mm dick		1 461 038 002	nach Bedarf
62 f	Platte	0,5 mm dick		1 461 038 003	nach Bedarf
62 g	Platte	0,6 mm dick		1 461 038 004	nach Bedarf
62 h	Platte	1,0 mm dick		1 461 038 005	nach Bedarf

No.	Ersatzteile			Bestellnummer	Stück
o 63	Dichtring			1 460 206 003	1
71	Schraubenfeder			1 464 619 004	1
72	Schraubstopfen			1 463 462 898	1
73	Schraubstopfen			1 463 462 899	1
Δ 74	Dichtring			1 900 210 112	2
80 a	Verteilerkörper (mit Pumpenkolben, Regeldrossel und Regelschieber)	EP/VA 3..	1)	⊕ 1 468 323 002 + (1 468 323 703 aufbrauchen)	1
80 b		EP/VA 4..	1)	⊕ 1 468 324 002 + (1 468 324 707 aufbrauchen)	1
80 c		EP/VA 6..	1)	⊕ 1 468 326 002 + (1 468 326 703 aufbrauchen)	1
> 81	Schraubenfeder (Stößelfeder)			1 464 619 006	1
82	Federteller		1)	1 460 120 031 (1 460 120 011 aufbrauchen)	1
83	Axiallager		1)	1 460 920 003 aufbrauchen	1
o 83/1	Dichtring			1 460 109 001	1
84 a	Federteller	Höhe des Federtellers 5,0 mm	1)	1 460 120 052 (1 460 120 004 aufbrauchen)	nach Bedarf
84 b		5,2 mm	1)	1 460 120 054 (1 460 120 005 aufbrauchen)	
84 c		5,4 mm	1)	1 460 120 056 (1 460 120 006 aufbrauchen)	
84 d		5,6 mm	1)	1 460 120 058 (1 460 120 007 aufbrauchen)	
84 e		5,8 mm	1)	1 460 120 060 (1 460 120 008 aufbrauchen)	
84 f		6,0 mm	1)	1 460 120 062 (1 460 120 009 aufbrauchen)	
84 g		6,2 mm	1)	1 460 120 086 (1 460 120 084 aufbrauchen)	
85	Schraubstopfen			1 463 462 010	1
Δ 86	Dichtring			1 460 114 000	1
> 87	Druckventil			1 468 522 001	3-6
Δ 88	Scheibe			1 464 611 028	3-6

No.	Ersatzteile		Bestellnummer	Stück
> 89	Schraubenfeder		1 464 611 028	3-6
90	Scheibe		1 460 100 003	3-6
91	Rohranschluß		1 463 370 002	3-6
o 93	Dichtring		1 460 210 008	1
95	Welle (Regeldrossel)		1 463 520 003	1
96	Welle (Regelschieber)		1 463 520 001	1
o 97	Dichtring		1 460 210 006	1
98	Schraubenfeder		1 464 611 020	1
> 99	Schraubenfeder		1 467 010 004	1
100	Buchse		1 460 326 000	1
101	Buchse		1 460 326 000	1
o 102	Dichtring		1 900 210 112	2
103	Platte (Anschlag)	4)	1 461 321 036 (1 461 321 000	1 aufbrauchen
104	Senkschraube (AM 6x12 DIN 63 - 8.8-A 2 F)		2 910 511 193	6
105	Gewindebolzen (Anschlagschraube)		1 463 500 000	3(2,4)
106	Sechskantmutter zu 105 (M 6 DIN 934 - 6 - A 2 F)		2 915 011 007	3(2,4)
107	Verdrehfeder zu 109 und 110	4)	1 464 651 001 aufbrauchen	1
> 107/1	Verdrehfeder	4)	1 464 651 004	1
> 107/2	Verdrehfeder	4)	1 464 651 005	1
108	Scheibe zu 109		1 460 100 002	1
109	Hebel (Regelschieberbetätigung - Mengenverstellung)		1 461 921 002	1 nach Bedarf
		oder	1 461 921 003	
110	Hebel (Regeldrosselbetätigung - Drehzahl-verstellung)		1 461 921 000	1 nach Beda
111	Lasche		1 461 034 000	1
112	Sechskantschraube		1 463 450 001	1
113	Federring (B 4 DIN 127 - E 4 A)		2 916 693 003	1
114	Sechskantmutter (M 6 DIN 934 - 6 - A 2 F)	zu 109 und 110	2 915 011 007	2
115	Federring (B 6 DIN 127 - B 4 A)	zu 109 und 110	2 916 693 005	2
o 119	Dichtring		1 460 206 004	1
120	Platte (Flansch)		1 462 310 000	1

No.	Ersatzteile		Bestellnummer	Stück
121 a	Zylinderschraube	EP/VA 3 (6) ..	1 463 410 000	2
b	Innensechskantschraube M 6x70 DIN 912m - 10.9 - A 2 F	EP/VA 4 ..	2 910 151 219	2
122 a	Zylinderschraube	EP/VA 3 (6)..	1 463 410 000	2
b	Innensechskantschraube M 6x70 DIN 912m - 10.9 - A 2 F	EP/VA 4 ..	2 910 151 219	2
123	Federring (B 6 DIN 127)		2 916 693 005	4
130	Rohrleitung		1 460 793 003	1
131	Hohlschraube	ohne Filter / mit Filter — Pumpengehäuse	▲ 2 911 201 702 / ■(1 457 434 007	1 / aufbrauchen)
132	Hohlschraube	mit Filter / ohne Filter — Zwischengehäuse	▲ 1 457 434 009 / ■(1 463 456 000	1 / aufbrauchen)
▲ 133	Dichtring (A 12x18 DIN 7603 Cu)		2 916 710 608	4
134	Entlüftungsschraube		1 413 453 020	1
▲ 135	Dichtring (A 6x10 DIN 7603 Cu)		2 916 710 602	1
137	Scheibenfeder (3x6,5 DIN 6888)		1 900 023 007	1
138	Federring (B 12 DIN 127 - B 4 A)		2 916 693 009	1
139	Sechskantmutter (M 12 DIN 934 - 6-A 2 F)		2 915 011 011	1
▷ 143	Ventil		1 467 413 004	1
144	Schraube (AM 6x8 DIN 84 - 8.8 - A 2 F)		2 910 021 189	1
(180)	Teilesatz (Dichtungen außen)		1 467 010 008	1
(181)	Teilesatz (Dichtungen innen)		1 467 010 007	1
(182)	Teilesatz (zum Verteilerkörper, darf nur zusammen mit den mit einem Kreis gekennzeichneten Verteilerkörpern Nr. 80 verwendet werden)		1 467 010 022	1
(183)	Rückschlagventil		1 467 010 034	1
214	Scheibe	1)	1 460 101 002	1
215	Scheibe	3)	1 460 101 021	1
251	Bolzen	●	1 463 203 027	1
252	Scheibe	●	1 460 100 010	1
253	Sicherungsring (20x1 DIN 472 - B 4 A)	●	2 916 663 006	1

BOSCH Ersatzteile

Verteilereinspritzpumpe

0 460 303 021 EV/VA 3/100 H 1000 AR 100
304 028 4/100 H 1000 AR 100
306 017 6/100 H 1000 AR 100

Basic execution / Type de base / Tipo básico: **Grundausführung**

Ablegen in/ File in / Classer dans/ Clasificar en: VDT-EVP 161/3

No.	Ersatzteile		Bestellnummer	Stück
1	Gehäuse (mit Kolben)		2) B 1 465 120 909 (1 465 120 900 aufbrauchen	1
2	Dichtring		1 460 282 000	1
3	Welle		1 466 100 004	1
4	Scheibenfeder		1 460 023 002	1
8	Förderpumpe		1 467 030 000	1
9	Stützring		1 460 136 000	1
10	Senkschraube		1 463 429 000	4
12 a	Rollenlager	(EP/VA 3.. (EP/VA 6..	1 460 920 905 (1 460 920 901 aufbrauchen	
12 b	Rollenlager	(EP/VA 4..	1 460 920 906 (1 460 920 902 aufbrauchen	
> 13	Scheibe		1 460 102 001	1
14	Nutscheibe		1 460 147 000	1
15 a	Hubscheibe	(EP/VA 3.. (EP/VA 6..	1 466 111 023	1
15 b	Hubscheibe	(EP/VA 4..	1 466 110 024	1
20	Bolzen		1 463 104 000	1
21	Bolzen (Verstell)	bis Fertigungsdatum 712	1 463 218 002 aufbrauchen	1
		ab Fertigungsdatum 801	● 1 463 218 008	1
22	Bolzen	bis Fertigungsdatum 712	1 463 104 006 aufbrauchen	1
		ab Fertigungsdatum 801	● 1 463 104 014	1
23	Gleitstück		1 463 200 051	1
24	Hohlschraube (Übergangsnippel)		1 463 462 002	1

Printed in Germany - Imprimé en Allemagne Kép. Fed. par ROBERT BOSCH GMBH, Hauptdruckerei Stuttgart.

No.	Ersatzteile		Bestellnummer	Stück
△ 25	Dichtring		1 900 210 121	1
26	Verschluß-schraube	bis Fertigungsdatum 712	1 463 462 000 aufbrauchen	1
		ab Fertigungsdatum 801	● 2 911 272 704	1
△ 27	Dichtring (A 10x13,5 DIN 7603 Cu)		2 916 710 ~~685~~ 502	1
30	Zylinderschraube (AM 5x8 DIN 84 - 8.8 - A 2 F)		2 910 021 150	1
31	Zylinderschraube (AM 5x8 DIN 84 - 8.8 - A 2 F)		2 910 021 150	1
32	Federring (B 5 DIN 127 - B 4 A)		2 916 693 004	2
33 a	Scheibe	0,2 mm dick	1 460 100 600	nach Bedarf
33 b		0,3 mm dick	1 460 100 601	
33 c		0,5 mm dick	1 460 100 602	
33 d		1,0 mm dick	1 460 100 603	
34	Schraubstopfen		1 463 462 001	1
△ 35	Dichtring		1 900 210 124	2
[illegible]	Schraubstopfen		2) 1 463 462 018 (1 463 462 003 aufbrauchen)	1
> 37	Schraubenfeder		2) 1 464 617 013 (1 464 617 003 aufbrauchen)	1
38 a	Scheibe	0,4 mm dick	2) 1 460 101 003 (1 460 101 605 aufbrauchen)	nach Bedarf
38 b		0,8 mm dick	2) 1 520 100 601 (1 460 101 604 aufbrauchen)	
△ 39	Dichtring		1 460 210 007	2
> 40	Ventilträger (mit Stopfen)		1 463 458 005	1
> 41	Kolben		1 463 200 037	1
> 42	Schraubenfeder zu 41		1 464 613 004	1
43	Buchse		1 460 322 001	1
○ 44	Dichtring		2 000 210 052	1
45	Schraubenfeder		1 464 619 000	1
46	Schraubstopfen		1 463 463 019	1
60	Zwischengehäuse (mit Kolben)		1 465 121 900	1

No.	Ersatzteile			Bestellnummer	Stück
62 a	Platte	0,2 mm dick		1 461 038 000	nach Bedarf
62 b		0,24 mm dick		1 461 038 011	
62 c		0,25 mm dick		1 461 038 001	
62 d		0,29 mm dick		1 461 038 009	
62 e		0,3 mm dick		1 461 038 002	
62 f		0,5 mm dick		1 461 038 003	
62 g		0,6 mm dick		1 461 038 004	
62 h		1,0 mm dick		1 461 038 005	
o 63	Dichtring			1 900 210 154	1
71	Schraubenfeder			1 464 619 007	1
72	Schraubstopfen			1 463 462 897	1
73	Schraubstopfen			1 463 462 899	1
Δ 74	Dichtring			1 900 210 112	2
80 a	Verteilerkörper (mit Pumpenkolben, Regeldrossel und Regelschieber	EP/VA 3..	1)	1 468 323 002	1
80 b		EP/VA 4..	1)	1 468 324 002	1
80 c		EP/VA 6..	1)	1 468 326 002	1
> 81	Schraubenfeder (Stößelfeder)			1 464 619 012	1
82	Federteller		1)	1 460 120 031	1
o 83	Dichtring			1 900 210 145	1
84 a	Federteller	Höhe des Federtellers 5,0 mm	1)	1 460 120 052 (1 460 120 004 aufbrauchen)	nach Bedarf
84 b		5,2 mm	1)	1 460 120 054 (1 460 120 005 aufbrauchen)	
84 c		5,4 mm	1)	1 460 120 056 (1 460 120 006 aufbrauchen)	
84 d		5,6 mm	1)	1 460 120 058 (1 460 120 007 aufbrauchen)	
84 e		5,8 mm	1)	1 460 120 060 (1 460 120 008 aufbrauchen)	
84 f		6,0 mm	1)	1 460 120 062 (1 460 120 009 aufbrauchen)	
84 g		6,2 mm	1)	1 460 120 086 (1 460 120 084 aufbrauchen)	

No.	Ersatzteile	Bestellnummer	Stück
85	Schraubstopfen	1 463 462 010	1
Δ 86	Dichtring	1 460 114 000	1
> 87	Druckventil	1 468 522 001	3-6
Δ 88	Scheibe	1 460 105 000	3-6
> 89	Schraubenfeder	1 464 611 028	3-6
90	Scheibe	1 460 100 003	3-6
91	Rohranschluß	1 463 370 002	3-6
o 93	Dichtring	1 460 210 008	1
94	Nutscheibe	1 460 040 000	1
95	Welle (Regeldrossel)	1 463 520 010	1
96	Welle (Regelschieber)	1 463 520 001	1
o 97	Dichtring	1 460 210 006	1
98	Schraubenfeder	1 464 611 020	1
> 99	Schraubenfeder	1 467 010 004	1
100	Buchse	1 460 326 000	1
101	Buchse	1 460 326 015	1
o 102	Dichtring	1 900 210 112	1
103	Platte (Anschlag) 4)	1 461 321 036 (1 461 321 023	1 aufbrauchen
104	Senkschraube (AM 6x12 DIN 63 - 8.8 - A 2 F)	2 910 511 193	6(4)
105/1 105/2	Gewindebolzen (Anschlagschraube)	1 463 500 001	1 1
105/4	Gewindebolzen (Anschlagschraube)	1 463 500 000	1
106	Sechskantmutter zu 105 (M 6 DIN 934 - 6 - A 2 F)	2 915 011 007	1-4
> 107/1	Verdrehfeder	1 464 651 004	1
> 107/2	Verdrehfeder	1 464 651 005	1
108	Scheibe zu 109	1 460 100 002	1
109	Hebel (Regelschieberbetätigung - Mengenverstellung)	1 461 921 002	1 nach Bedarf
	oder	1 461 921 003	
110	Hebel (Regeldrosselbetätigung - Drehzahlverstellung)	1 461 921 016	1 nach Bedarf
	oder	1 461 921 017	
114	Sechskantmutter (M 6 DIN 934 - 6 - A 2 F) zu 109 und 110	2 915 011 007	2
115	Federring (B 6 DIN 127 - B 4 A) zu 109 und 110	2 916 693 005	2

52

No.	Ersatzteile		Bestellnummer	Stück
o 119	Dichtring		1 330 210 000	1
120	Platte (Flansch)		1 462 310 000	1
121 a	Zylinderschraube	EP/VA 3 (6)..	1 463 410 000	2
b	Innensechskantschraube M 6x70 DIN 912 - 10.9 - A 2 F	EP/VA 4 ..	2 910 151 219	2
122 a	Zylinderschraube	EP/VA 3 (6)..	1 463 410 000	2
b	Innensechskantschraube M 6x70 DIN 912 - 10.9 - A 2 F	EP/VA 4 ..	2 910 151 219	2
123	Federring (B 6 DIN 127)		2 916 693 005	4
130	Rohrleitung		1 450 793 003	1
131	Hohlschraube ohne Filter	Pumpengehäuse	▲ 2 911 201 702	1
	Hohlschraube mit Filter	Pumpengehäuse	■ (1 457 434 007	aufbrauchen
132	Hohlschraube mit Filter	Zwischengehäuse	▲ 1 457 434 009	
	Hohlschraube ohne Filter	Zwischengehäuse	■ (1 463 456 000	aufbrauchen
△ 133	Dichtring (A 12x18 DIN 7603 Cu)		2 916 710 608	4
134	Entlüftungsschraube		1 413 453 020	1
△ 135	Dichtring (A 6x10 DIN 7603 Cu)		2 916 710 602	1
137	Scheibenfeder (3x6,5 DIN 6888)		1 900 023 007	1
138	Federring (B 12 DIN 127 - B 4 A)		2 916 693 009	1
139	Sechskantmutter (M 12 DIN 934 - 6 - A 2 F)		2 915 011 011	1
> 143	Ventil		1 467 413 004	1
180	Teilesatz (Dichtungen außen)		1 467 010 008	1
181	Teilesatz (Dichtungen innen)		1 467 010 007	1
183	Rückschlagventil		1 467 010 034	1
214	Scheibe		1) 1 460 101 002	1
215	Scheibe		3) 1 460 101 021	1
251	Bolzen	ab Fertigungsdatum 801	● 1 463 203 027	1
252	Scheibe	ab Fertigungsdatum 801	● 1 460 100 010	1
253	Sicherungsring (20x1 DIN 472 - B 4 A)	ab Fertigungsdatum 801	● 2 916 663 006	1

53

BOSCH Ersatzteile

Verteilereinspritzpumpen 0 460 306 001, 002

Fehlende Teile wie Grundausführung.
Parts not listed, see basic execution.
Pièces non indiquées, voir type de base.
Piezas no mencionadas, véase tipo básico.
0 460 306 004

Ablegen in/ File in
Classer dans/ Clasificar en VDT-EVP 161/2

No.	Ersatzteile	Bestellnummer
EP/VA 6/100 H 1400 L 1		0 460 306 001
80	Verteiler-körper	1) ● 1 468 326 003 +(1 468 326 705 aufbrauchen)
> 99	Schrauben-feder	1 467 010 002
109	Hebel	1 461 921 002
121	Zylinder-schraube	1 463 410 001
122	Zylinder-schraube	1 463 410 000
130	Rohrleitung	1 460 793 001
132	Hohlschraube	2 911 201 702
199	Winkel	1 461 329 002
143 144	fallen weg	
213	Mitnehmer	1 460 361 000

No.	Ersatzteile	Bestellnummer

Printed in Germany · Imprimé en Allemagne Rép. Fed. par ROBERT BOSCH GMBH. Hausdruckerei Stuttgart.

Verteilereinspritzpumpe 0 460 303 033 EP/VA 3/100 H 1000 BR 100
Distributor-type injection pump 0 460 304 044 4/100 H 1000 BR 100
Pompe distributrice d'injection 0 460 306 034 6/100 H 1000 BR 100
Bomba distribuidora de inyección

Grundausführung
Basic execution
Type de base
Tipo básico

Ablegen in
Fold in
Classer dans
Clasificar en
VDT - EVP 161/4

12.1969

No.	Ersatzteile		Bestellnummer	Stück
1	Gehäuse (mit Kolben)		B 1 465 120 909	1
2	Dichtring		1 460 282 000	1
3	Welle		1 466 100 004	1
4	Scheibenfeder		1 460 023 002	1
8	Förderpumpe		1 467 050 000	1
9	Stützring		1 460 136 000	1
10	Senkschraube		1 463 429 000	4
12 a	Rollenlager	EP/VA 3..	1 460 920 909	1
		EP/VA 6..	(1 460 920 901 aufbrauchen)	
12 b		EP/VA 4..	1 460 920 906	1
			(1 460 920 902 aufbrauchen)	
> 13	Scheibe		1 460 102 001	1
14	Nutscheibe		1 460 147 000	1
15 a	Hubscheibe	EP/VA 3..	1 466 111 004	1
		EP/VA 6..		
15 b		EP/VA 4..	1 466 110 007	1
20	Bolzen		1 463 104 000	1
21	Bolzen (Verstell)		1 463 218 006	1
22	Bolzen		1 463 104 014	1
23	Gleitstück		1 463 210 051	1
24	Hohlschraube		1 463 462 002	1
▲ 25	Dichtring		1 900 210 121	1
26	Schraubstopfen		2 911 272 704	1
▲ 27	Dichtring	A 10x13,5 DIN 7603 Cu	2 916 710 ~~605~~ 502	1
34	Schraubstopfen		1 463 462 001	1
▲ 35	Dichtring		1 900 210 124	2
36	Schraubstopfen		1 463 462 018	1
> 37	Schraubenfeder		1 464 617 013	1

No.	Ersatzteile		Bestellnummer	Stück
38 (a	Scheibe	(1,0 mm dick	1 460 101 003)	nach Bedar
38 (b	Scheibe	(0,5 mm dick	1 520 100 601)	nach Bedar
▲ 39	Dichtring		1 460 210 007	2
> 40	Ventilträger (mit Stopfen)		1 463 458 005	1
> 41	Kolben		1 463 200 037	1
> 42	Schraubenfeder zu 41		1 464 613 004	1
43	Buchse		1 460 322 001	1
○ 44	Dichtring		2 000 210 052	1
45	Schraubenfeder		1 464 619 000	1
46	Schraubstopfen		1 463 463 019	1
60	Zwischengehäuse (mit Kolben)		1 465 121 900	1
62 (a	Platte	(0,2 mm dick	1 461 038 000)	nach Bedar
62 (b	Platte	(0,24 mm dick	1 461 038 011)	nach Bedar
62 (c	Platte	(0,25 mm dick	1 461 038 001)	nach Bedar
62 (d	Platte	(0,29 mm dick	1 461 038 009)	nach Bedar
62 (e	Platte	(0,3 mm dick	1 461 038 002)	nach Bedar
62 (f	Platte	(0,5 mm dick	1 461 038 003)	nach Bedar
62 (g	Platte	(0,6 mm dick	1 461 038 004)	nach Bedar
62 (h	Platte	(1,0 mm dick	1 461 038 005)	nach Bedar
○ 63	Dichtring		1 900 210 454 ~~1 460 206 003~~	1
71	Schraubenfeder		1 464 619 007	1
72	Schraubstopfen		1 463 462 897	1
73	Schraubstopfen		1 463 462 899	1
▲ 74	Dichtring		1 900 210 112	2
80 (a	Verteilerkörper (mit Pumpenkolben, Regeldrossel und Regelschieber)	(EP/VA 3..	1 458 323 002	1
80 (b	Verteilerkörper (mit Pumpenkolben, Regeldrossel und Regelschieber)	(EP/VA 4..	1 458 324 002	1
80 (c	Verteilerkörper (mit Pumpenkolben, Regeldrossel und Regelschieber)	(EP/VA 6..	1 458 326 002	1
> 81	Schraubenfeder (Stößelfeder)		1 464 619 012	1
82	Federteller		1 460 120 064	1
○ 83	Dichtring		1 460 109 001	1
84 (a	Federteller	(Höhe des Federtellers 5,0 mm	1 460 120 052)	nach Bedar
84 (b	Federteller	(5,2 mm	1 460 120 054)	nach Bedar
84 (c	Federteller	(5,4 mm	1 460 120 056)	nach Bedar
84 (d	Federteller	(5,6 mm	1 460 120 058)	nach Bedar
84 (e	Federteller	(5,8 mm	1 460 120 060)	nach Bedar
84 (f	Federteller	(6,0 mm	1 460 120 062)	nach Bedar
84 (g	Federteller	(6,2 mm	1 460 120 086)	nach Bedar

No.	Ersatzteile	Bestellnummer	Stück
85	Hohlschraube (Entlüftungsschraube)	1 463 462 010	1
> o 86	Dichtring	1 460 114 000	1
> 87	Druckventil	1 468 522 001	3-6
> ▲ 88	Scheibe	1 460 105 000	3-6
> 89	Schraubenfeder	1 464 611 028	3-6
90	Scheibe	1 460 100 003	3-6
91	Rohranschluß	1 46[illegible] 370 002	3-6
o 93	Dichtring	1 460 [illegible]10 008	1
94	Nutscheibe	1 460 [illegible]0 000	1
95	Welle (Regeldrossel)	1 463 520 010	1
96	Welle (Regelschieber)	1 463 520 001	1
o 97	Dichtring	1 460 210 006	1
98	Schraubenfeder	1 464 611 020	1
(99)	Schraubenfeder	1 467 010 004	1
100	Buchse	1 460 326 000	1
101	Buchse	1 460 326 015	1
o 102	Dichtring	1 900 210 112	2
103	Platte (Anschlag)	1 461 321 030	1
104	Senkschraube (M 6 x 12 DIN 63 - 8.8 verzinkt)	2 910 511 193	4
105/1)		1 463 400 001	1
105/2)	Gewindebolzen (Anschlagschraube)	1 463 500 001	1
105/4)		1 463 500 000	1
106	Sechskantmutter zu 105 (M 6 DIN 934 - 8 verzinkt)	2 915 011 007	5
> 107/1	Verdrehfeder	1 464 691 004	1
> 107/2	Verdrehfeder	1 464 691 005	1
108	Scheibe zu 109	1 460 100 002	1
109	Hebel (Regelschieberbetätigung - Mengenverstellung)	1 461 921 002)	1
	oder	1 461 921 003)	nach Bed.
110	Hebel (Regeldrosselbetätigung - Drehzahlverstellung)	1 461 921 016)	1
	oder	1 461 921 017)	nach Bed.
114	Sechskantmutter (M 6 DIN 934 - 8 verzinkt) zu 109	2 915 011 007	2
115	Federring(B 6 DIN 127)) und 110	2 916 693 005	2
o 119	Dichtring	1 330 210 000 ~~1 460 206 004~~	1
120	Platte (Flansch)	1 462 310 000	1
121 (a	Zylinderschraube EP/VA 3 (6)..	1 463 410 000	2
(b	Innensechskantschraube EP/VA 4 .. M 6x70 DIN 912 - 10.9 verz.	2 910 151 219	2
122 (a	Zylinderschraube EP/VA 3 (6)..	1 463 410 000	2
(b	Innensechskantschraube EP/VA 4 .. M 6x70 DIN 912 - 10.9 verz.	2 910 151 219	2

No.	Ersatzteile	Bestellnummer	Stück
123	Federring (B 6 DIN 127)	2 916 693 005	4
130	Rohrleitung	1 460 793 003	1
131	Hohlschraube – Pumpengehäuse	2 911 201 702	1
132	Hohlschraube – Zwischengehäuse	1 467 434 002	1
▲ 133	Dichtring (A 12x18 DIN 7603 Cu)	2 916 710 608	4
134	Entlüftungsschraube	1 413 453 020	1
▲ 135	Dichtring (A 6x10 DIN 7603 Cu)	2 916 710 602	1
137	Scheibenfeder (3x6,5 DIN 6880)	1 900 023 007	1
138	Federring (B 12 DIN 127)	2 916 693 009	1
139	Sechskantmutter (M 12 DIN 934 - 8 verzinkt)	2 915 011 011	1
> 143	Ventil	1 467 413 004	1
> 180	Teilesatz (Dichtungen außen)	1 467 010 008	1
181	Teilesatz (Dichtungen innen)	1 467 010 007	1
182 183	Rückschlagventil	1 467 010 034	1
214	Scheibe	1 460 114 005	1
215	Scheibe	1 460 101 021	1
251	Bolzen	1 463 203 027	1
252	Scheibe	1 460 1[illegible] 010	1
253	Sicherungsring (20x1 DIN 472)	2 916 [illegible]	1

BOSCH Ersatzteile

Verteilereinspritzpumpe

Basic execution Type de base Tipo básico	Grundausführung
Ablegen in/ File in Classer dans/ Clasificar en	VDT-EVP 161/5

No.		Benennung		Bestellnummer	Stück
		0 460 302 004 - EP/VA 2/100 H 1000 C R 200			
		0 460 303 091 - EP/VA 3/100 H 1000 C R 200			
		0 460 304 100 - EP/VA 4/100 H 1000 C R 200			
		0 460 306 096 - EP/VA 6/100 H 1000 C R 200			
1		Gehäuse (mit Kolben)		---	1
2		Dichtring		1 460 282 000	1
3		Welle		1 466 100 009	1
4		Sprengring		1 464 601 001	1
5		Scheibenfeder		1 460 023 002	1
8		Förderpumpe		1 467 030 008	1
9		Stützring		1 460 134 009	1
10		Senkschraube		1 463 429 001	2
> 12	a	Rollenlager	EP/VA 2.. EP/VA 4..	1 460 920 910	1
	b		EP/VA 3.. EP/VA 6..	1 460 920 909	1
13		Scheibe		1 460 102 004	1
14		Nutscheibe		1 460 147 000	1
> 15	a	Hubscheibe	EP/VA 2.. EP/VA 4..	1 466 110 030	1
	b		EP/VA 3.. EP/VA 6..	1 466 111 034	1

> Verschleißteile

No.	Benennung		Bestellnummer	Stück
20	Bolzen, vollständig		1 463 103 901	1
23	Gleitstück		1 463 218 010	1
o 26	Dichtring		1 000 210 113	1
> 27	Ventil		1 467 413 008	1
28	Hohlschraube		2 911 201 702	1
35	Platte		1 461 074 001	1
o 36	Dichtring		1 460 206 007	2
37	Sechskantschraube	(M 6x15 DIN 933-10.9-A 2 F)	2 911 071 196	4
40	Deckel		1 465 520 003	1
> 41	Druckfeder		1 464 618 005	1
42 a	Scheibe	0,6 mm dick	1 410 101 601	nach Bedarf
b		0,8 mm dick	1 410 101 603	
c		1,0 mm dick	1 410 101 605	
d		1,2 mm dick	1 410 101 607	
e		1,4 mm dick	1 410 101 609	
f		3,0 mm dick	1 510 100 005	
> 45	Ventil		1 460 362 018	1
/5	Federring		1 460 224 001	1
o 46	Dichtring		1 460 210 007	1
o 47	Dichtring		1 460 210 015	1
> 60	Verteilerkörper (mit No. 171)		—	—
> 61	Druckfeder		1 464 619 006	1
62	Federteller		1 460 500 003	1
63 a	Scheibe	1,65 mm dick	1 460 101 022	nach Bedarf
b		2,35 mm dick	1 460 101 023	
64 a	Scheibe	1,35 mm dick	1 460 101 018	nach Bedarf
b		1,6 mm dick	1 460 101 019	
c		1,85 mm dick	1 460 101 020	

No.	Benennung		Bestellnummer		Stück
65	Scheibe nach Bedarf	neue Ausführung		frühere Ausführung, aufbrauchen	
		1,80 mm dick	1 460 100 111	1,80 mm dick	1 460 100 016
		1,84 mm dick	1 460 100 113	1,85 mm dick	1 460 100 018
		1,88 mm dick	1 460 100 115	1,90 mm dick	1 460 100 020
		1,92 mm dick	1 460 100 117	1,95 mm dick	1 460 100 022
		1,96 mm dick	1 460 100 119	2,00 mm dick	1 460 100 024
		2,00 mm dick	1 460 100 121	2,05 mm dick	1 460 100 026
		2,04 mm dick	1 460 100 123	2,10 mm dick	1 460 100 028
		2,08 mm dick	1 460 100 125	2,15 mm dick	1 460 100 030
		2,12 mm dick	1 460 100 127	2,20 mm dick	1 460 100 032
		2,16 mm dick	1 460 100 129	2,25 mm dick	1 460 100 034
		2,20 mm dick	1 460 100 131	2,30 mm dick	1 460 100 036
		2,24 mm dick	1 460 100 133	2,35 mm dick	1 460 100 038
		2,28 mm dick	1 460 100 135	2,40 mm dick	1 460 100 040
		2,32 mm dick	1 460 100 137	2,45 mm dick	1 460 100 042
		2,36 mm dick	1 460 100 139	2,50 mm dick	1 460 100 044
		2,40 mm dick	1 460 100 141	2,55 mm dick	1 460 100 046
		2,44 mm dick	1 460 100 143	2,60 mm dick	1 460 100 048
		2,48 mm dick	1 460 100 145	2,65 mm dick	1 460 100 056
		2,52 mm dick	1 460 100 147	2,70 mm dick	1 460 100 058
		2,56 mm dick	1 460 100 149	2,75 mm dick	1 460 100 060
		2,60 mm dick	1 460 100 151	2,80 mm dick	1 460 100 062
		2,64 mm dick	1 460 100 153	2,85 mm dick	1 460 100 064
		2,68 mm dick	1 460 100 155	2,90 mm dick	1 460 100 066
		2,72 mm dick	1 460 100 157		
		2,76 mm dick	1 460 100 159		
		2,80 mm dick	1 460 100 161		
		2,84 mm dick	1 460 100 163		
		2,88 mm dick	1 460 100 165		

meistgebrauchte Scheiben

66	Federscheibe	ab FD 129	1 460 171 002	1
67	Sieb	ab FD 129	1 467 430 003	1
o 70	Dichtring		1 460 206 008	1
o 71	Dichtring		1 900 210 154	1
72	Schraubstopfen		1 463 152 002	1
> 73	Scheibe		1 460 114 000	1
80	Rohranschluß		1 463 370 002	2(3,4,6)
> 81	Druckfeder		1 464 611 028	2(3,4,6)
82	Scheibe		1 460 100 003	2(3,4,6)

No.	Benennung		Bestellnummer	Stück
83	Druckventil		1 468 522 001	2(3,4,6)
> 84	Scheibe		1 460 105 000	2(3,4,6)
90	Zylinderschraube		1 463 410 004	2
91	Zylinderschraube		1 463 410 004	2
92	Federring B 6 DIN 127-B 4 A	bis FD 128 (für Schraube 40 mm lang)	2 916 693 005	4
		ab FD 129	entfällt	
100	Welle		1 466 122 009	1
> 101	Druckfeder		1 464 611 020	1
105	Scheibe		1 460 101 013	1
o 106	Dichtring		1 460 210 008	1
107	Buchse		1 460 326 027	1
o 108	Dichtring		1 900 210 112	2
110	Welle		1 463 520 001	1
> 111	Druckfeder		1 467 010 043	1
114	Scheibe		1 460 101 014	1
o 115	Dichtring		1 460 210 006	1
116	Buchse		1 460 326 020	1
120	Platte		1 461 321 042	1
121	Senkschraube	AM 6x12 DIN 63-8.8-A 2 F	2 910 511 193	4
125	Gewindebolzen		1 463 402 001	1
126	Gewindebolzen		1 463 500 001	1
128	Gewindebolzen		1 463 500 000	1
129	Sechskantmutter	M 6 DIN 934-6-A 2 F	2 915 011 007	3
133	Verdrehfeder		1 464 651 004	1
134	Verdrehfeder		1 464 651 005	1
135	Scheibe		1 460 100 002	1
140	Hebel nach Bedarf		1 461 921 002	1
		oder	1 461 921 003	1
141	Hebel nach Bedarf		1 461 921 016	1
		oder	1 461 921 017	1
160	Federring	B 6 DIN 127-B 4 A	2 916 693 005	2
161	Sechskantmutter	M 6 DIN 934-6-A 2 F	2 915 011 007	2
> 170	Teilesatz Dichtungen		1 467 010 036	1
> 171	Teilesatz Rückschlagventil		1 467 010 034	1

No.	Ersatzteile	Bestellnummer	No.	Ersatzteile	Bestellnummer
EP/VA 6/100 H 1500 R 10		0 460 306 002			
1	Gehäuse 2) (mit Kolben)	B 1 465 120 907 (1 465 120 902 aufbrauchen)			
15	Hubscheibe	1 466 111 016			
21	Bolzen	1 463 218 003			
> 40	Ventilträger (mit Stopfen)	1 463 458 002			
80	Verteiler-körper 1)	1 468 326 700			
> 99	Schrauben-feder	1 467 010 002			
103	Platte 4)	1 461 321 033 (1 461 321 005 aufbrauchen)			
110	Hebel	1 461 901 006			
121	Zylinder-schraube	1 463 410 001			
122	Zylinder-schraube	1 463 410 000			
190	Zeiger	1 461 335 000			
191	Scheibe (A 4 DIN 137 - B 4 A)	2 916 063 005			
192	Zylinder-schraube (AM 4x5 DIN 84 - 8.8 - A 2 F)	2 910 021 115			
193	Deckel	1 461 023 001			
194	Sechskant-schraube	1 463 450 003			
o 195	Dichtring	1 900 210 018			
199	Winkel	1 461 335 001			
200 a	Anschlag oben	1 463 458 011			
200 b	Anschlag unten	1 463 458 012			
201	Sechskant-mutter	1 423 300 020			

BOSCH Ersatzteile

Verteilereinspritzpumpen 0 460 306 003, 012, 013

Fehlende Teile wie Grundausführung:
Parts not listed, see basic execution.
Pièces non indiquées, voir type de base.
Piezas no mencionadas, véase tipo básico.
0 460 306 004

Ablegen in/ File in
Classer dans/ Clasificar en VDT-EVP 161/2

No.	Ersatzteile	Bestellnummer
EP/VA 6/100 H 1500 R 13		0 460 306 003
1	Gehäuse 2) (mit Kolben)	B 1 465 120 907 (1 465 120 902 aufbrauchen)
15	Hubscheibe	1 466 111 016
21	Bolzen	1 463 218 003
> 40	Ventilträger (mit Stopfen)	1 463 456 002
71	Schraubenfeder	1 464 619 003
80	Verteiler- 1) körper	1 468 326 701
> 99	Schraubenfeder	1 467 010 002
103	Platte 4)	1 461 321 033 (1 461 321 005 aufbrauchen)
110	Hebel	1 461 901 006
121	Zylinder-schraube	1 463 410 001
122	Zylinder-schraube	1 463 410 000
182	Teilesatz	1 467 010 026
190	Zeiger	1 461 335 000
191	Scheibe (A 4 DIN 137 - B 4 A)	2 916 063 005
192	Zylinder-schraube (AK 4x5 DIN 84 - 8.8 - A 2 F)	2 910 021 115
193	Deckel	1 461 023 001
194	Sechskant-schraube	1 463 450 003
195	Dichtring	1 900 210 018
199	Winkel	1 461 335 014 (1 461 335 001 aufbrauchen)
200 a	Anschlag oben	1 463 458 011
200 b	Anschlag unten	1 463 458 012
201	Sechskant-mutter	1 423 300 020

Printed in Germany. Imprimé en Allemagne Rep. Fed. par ROBERT BOSCH GMBH. Hauptdruckerei Stuttgart

No.	Ersatzteile	Bestellnummer
EP/VA 6/100 H 1000 R 117		0 460 306 012
1100 R 117		0 460 306 013
1	Gehäuse (mit Kolben) 2)	B 1 465 120 911 (1 465 120 903 aufbrauchen)
15	Hubscheibe	1 466 111 016
31 a	AM 5x8 DIN 84 - 8.8 - A 2 F	2 910 021 150
31	Zylinderschraube	
31 b	AM 5x12 DIN 84 - 8.8 - A 2 F	2 910 021 154
36	Schraubstopfen 2)	1 463 462 022 (1 463 462 003 aufbrauchen)
> 40	Ventilträger (mit Stopfen)	1 463 458 002
60	Zwischengehäuse (mit Kolben)	1 465 121 903
80	Verteilerkörper 1)	⊕ 1 468 326 008 +(1 468 326 719 aufbrauchen)
> 87	Druckventil	1 468 522 000
> 99	Schraubenfeder	1 467 010 017
103	Platte 4)	1 461 321 023 (1 461 321 007 aufbrauchen)
133	Dichtring (A 12x18 DIN 7603 Cu) 5 Stück	2 916 710 608
190	Zeiger	1 461 335 000
191	Scheibe (A 4 DIN 137 - B 4 A)	2 916 063 005
192	Zylinderschraube (AM 4x5 DIN 84 - 8.8 - A 2 F)	2 910 021 115
193	Deckel	1 460 055 001
194	Zylinderschraube (AM 6x10 DIN 84 - 8.8 - A 2 F)	2 910 021 191
o 195	Dichtring	1 900 210 018
196	Anschlußstutzen	1 903 356 008
202	Buchse	1 460 200 000
256	Schraube	1 463 527 000

No.	Ersatzteile	Bestellnummer

BOSCH Ersatzteile

Verteilereinspritzpumpe 0 460 306 007, 008

Fehlende Teile wie Grundausführung:
Parts not listed, see basic execution.
Pièces non indiquées, voir type de base.
Piezas no mencionadas, véase tipo básico.
0 460 306 017

Ablegen in/ File in
Classer dans/ Clasificar en VUT-EVP 161/3

No.	Ersatzteile	Bestellnummer
EP/VA 6/100 R 1500 R 19		0 460 306 007
1	Gehäuse 2) (mit Kolben)	B 1 465 120 907 (1 465 120 902 aufbrauchen)
12	Rollenlager	1 460 920 905
15	Hubscheibe	1 466 111 016
21	Bolzen (Verstell)	
	bis Fertigdat. 712	1 463 218 003
	ab Fertigdat. 801	● 1 463 218 006
22	Bolzen	
	bis Fertigdat. 712	1 463 104 006
	ab Fertigdat. 801	● 1 463 104 012
> 40	Ventilträger	1 463 458 002
80	Verteilerkörper	1 468 326 700
> 87	Druckventil	1 468 522 025
94	entfällt	
95	Welle	1 463 520 007
> 99	Schraubenfeder	1 467 010 002
100	Buchse	1 460 326 000
101	Buchse	1 460 326 000
103	Platte	1 461 321 053 (1 461 321 005 aufbrauchen)
105/1	Anschlag	1 463 458 011
105/2	Gewindebolzen	1 463 500 000
105/3	Anschlag	1 463 458 012
106/1	Mutter	1 423 300 020
> 107	Verdrehfeder 4) zu 109 und 110	1 464 651 001 aufbrauchen
> 107/1	Verdrehfeder 4)	1 464 651 004
> 107/2	Verdrehfeder 4)	1 464 651 005
110	Hebel	1 461 901 007
111	Lasche	1 461 034 000
112	Schraube	1 463 450 001
113	Federring (B 4 DIN 127 - B 4 A)	2 916 693 003
121	Zylinderschraube	1 463 410 001
122	Zylinderschraube	1 463 410 000
190	Zeiger	1 461 335 008
191	Scheibe (A 4 DIN 137 - B 4 A)	2 916 063 005
192	Zylinderschraube (AM 4x5 DIN 84 - 8.8 - A 2 F)	2 910 021 115
193	Platte	1 461 023 001
194	Schraube	1 463 450 003
o 195	Dichtring	1 900 210 018
199	Winkel	1 461 335 020 (1 461 335 005 aufbrauchen)

Printed in Germany · Imprimé en Allemagne Rep. Fed. par ROBERT BOSCH GMBH, Hauptdruckerei Stuttgart

No.	Ersatzteile	Bestellnummer
EF/VA 6/100 H 1500 R 20		0 460 306 008
1	Gehäuse 2) (mit Kolben)	B 1 465 120 907 (1 465 120 902 aufbrauchen)
12	Rollenlager	1 460 920 905
15	Hubscheibe	1 466 111 016
21	Bolzen (Verstell)	
	bis Fertigdat. 712	1 463 218 003
	ab Fertigdat. 801	● 1 463 218 006
22	Bolzen	
	bis Fertigdat. 712	1 463 104 006
	ab Fertigdat. 801	● 1 463 104 012
> 40	Ventilträger	1 463 458 002
60	Zwischengehäuse	1 465 121 900
71	Druckfeder	1 464 634 000
80	Verteilerkörper	1 468 326 701
> 87	Druckventil	1 468 522 024
94	entfällt	
95	Welle	1 463 520 007
> 99	Schraubenfeder	1 467 010 021
100	Buchse	1 460 326 000
101	Buchse	1 460 326 000
103	Platte	1 461 321 033 (1 461 321 005 aufbrauchen)
105/1	Anschlag	1 463 458 011
105/2	Gewindebolzen	1 463 500 000
105/3	Anschlag	1 463 458 012
106/1	Mutter	1 423 300 020

No.	Ersatzteile	Bestellnummer
>107	Verdrehfeder 4) zu 109 und 110	1 464 651 001 aufbrauchen
>107/1	Verdrehfeder 4)	1 464 651 004
>107/2	Verdrehfeder 4)	1 464 651 005
110	Hebel	1 461 901 020
111	Lasche	1 461 034 000
112	Schraube	1 463 450 001
113	Federring (B 4 DIN 127 - B 4 A)	2 916 693 003
121	Zylinderschraube	1 463 410 001
122	Zylinderschraube	1 463 410 000
190	Zeiger	1 461 335 008
191	Scheibe (A 4 DIN 137 - B 4 A)	2 916 063 005
192	Zylinderschraube (AM 4x5 DIN 84 - 8.8 - A 2 F)	2 910 021 115
193	Platte	1 461 023 001
194	Schraube	1 463 450 003
○195	Dichtring	1 900 210 018
199	Winkel	1 461 335 020 (1 461 335 005 aufbrauchen)

BOSCH Ersatzteile

Verteilereinspritzpumpe 0 460 306 010, 015

Fehlende Teile wie Grundausführung.
Parts not listed, see basic execution.
Pièces non indiquées, voir type de base.
Piezas no mencionadas, véase tipo básico.
0 460 306 017

Ablegen in/ File in
Classer dans/ Clasificar en VDT-EVP 161/3

No.	Ersatzteile	Bestellnummer
EP/VA 6/100 H 1150 R 21		0 460 306 010
1	Gehäuse 2) (mit Kolben)	B 1 465 120 907 (1 465 120 902 aufbrauchen)
12	Rollenlager	1 460 920 905
15	Hubscheibe	1 466 111 016
21	Bolzen (Verstell)	
	bis Fertigdat. 712	1 463 218 003
	ab Fertigdat. 801	● 1 463 218 006
22	Bolzen	
	bis Fertigdat. 712	1 463 104 006
	ab Fertigdat. 801	● 1 463 104 012
36	Schraube 2)	1 463 462 030 (1 463 462 017 aufbrauchen)
> 40	Ventilträger	1 463 458 002
60	Zwischengehäuse	1 465 121 904
80	Verteilerkörper	1 468 326 019 (1 468 326 718 aufbrauchen)
> 87	Druckventil	1 468 522 008
94	entfällt	
95	Welle	1 463 520 007
100	Buchse	1 460 326 000
101	Buchse	1 460 326 000
103	Platte	1 461 321 032 (1 461 321 004 aufbrauchen)
105/1	Gewindebolzen	1 463 500 000
105/2	Gewindebolzen	1 463 500 000
105/3	Anschlag	1 463 458 012
105/4	Gewindebolzen	1 463 500 000
106/1	Mutter	1 423 300 020
> 107	Verdrehfeder 4) zu 109 und 110	1 464 651 001 aufbrauchen
> 107/1	Verdrehfeder 4)	1 464 651 004
> 107/2	Verdrehfeder 4)	1 464 651 005
110	Hebel	1 461 901 020
111	Lasche	1 461 034 000
112	Schraube	1 463 450 001
113	Federring (B 4 DIN 127 - B 4 A)	2 916 693 003
121	Zylinderschraube	1 463 410 001
122	Zylinderschraube	1 463 410 000
190	Zeiger	1 461 335 008
191	Scheibe (A 4 DIN 137 - B 4 A)	2 916 063 005
192	Zylinderschraube (AM 4x5 DIN 84 - 8.8 - A 2 F)	2 910 021 115
193	Deckel	1 460 055 001
194	Zylinderschraube (AM 4x5 DIN 84 - 8.8 - A 2 F)	2 910 021 191
○ 195	Dichtring	1 900 210 018
199	Winkel	1 461 335 018 (1 461 335 007 aufbrauchen)

Printed in Germany · Imprimé en Allemagne Rép. Fed. par ROBERT BOSCH GMBH Hausdruckerei Stuttgart

No.	Ersatzteile	Bestellnummer
EP/VA 6/100 H 1100 R 36		0 460 306 015
1	Gehäuse 2) (mit Kolben)	B 1 465 120 907 (1 465 120 902 aufbrauchen)
12	Rollenlager	1 460 920 905
15	Hubscheibe	1 466 111 016
21	Bolzen (Verstell)	1 463 218 006
22	Bolzen	1 463 104 012
36	Schraub- 2) stopfen	1 463 462 022 (1 463 462 003 aufbrauchen)
> 40	Ventilträger (mit Stopfen)	1 463 458 002
80	Verteiler-körper	1 468 326 020
> 87	Druckventil	1 468 522 016
94	entfällt	
95	Welle	1 463 520 007
100	Buchse	1 460 326 000
101	Buchse	1 460 326 000
103	Platte	1 461 321 032 (1 461 321 004 aufbrauchen)
105/2	Gewindebolzen	1 463 500 000
105/3	Anschlag	1 463 458 012
106/1	Mutter	1 423 300 020
> 107	Verdreh- 4) feder zu 109 und 110	1 464 651 001 aufbrauchen
> 107/1	Verdreh- 4) feder	1 464 651 004
> 107/2	Verdreh- 4) feder	1 464 651 005
110	Hebel	1 461 901 020
111	Lasche	1 461 034 000
112	Schraube	1 463 450 001
113	Federring (B 4 DIN 127 - B 4 A)	2 916 693 003
121	Zylinder-schraube	1 463 410 001
122	Zylinder-schraube	1 463 410 000
190	Zeiger	1 461 335 008
191	Scheibe (A 4 DIN 137 - B 4 A)	2 916 063 005
192	Zylinder-schraube (AM 4x5 DIN 84 - 8.8 - A 2 F)	2 910 021 115
193	Deckel	1 460 055 001
194	Zylinder-schraube (AM 4x5 DIN 84 - 8.8 - A 2 F)	2 910 021 191
0195	Dichtring	1 900 210 018
199	Stützwinkel	1 461 335 014 (1 461 335 001 aufbrauchen)

BOSCH Ersatzteile

Verteilereinspritzpumpe 0 460 306 016, 050

Fehlende Teile wie Grundausführung:
Parts not listed, see basic execution.
Pièces non indiquées, voir type de base.
Piezas no mencionadas, véase tipo básico.
0 460 306 017

Ablegen in/ File in
Classer dans/ Clasificar en VDT-EVP 161/3

EP/VA 6/100 H 1100 R 37 0 460 306 016

No.	Ersatzteile	Bestellnummer
1	Gehäuse 2) (mit Kolben)	B 1 465 120 907 (1 465 120 902 aufbrauchen)
12	Rollenlager	1 460 920 905
15	Hubscheibe	1 466 111 016
21	Bolzen (Verstell)	1 463 218 006
22	Bolzen	1 463 104 012
36	Schraub-stopfen 2)	1 463 462 022 (1 463 462 003 aufbrauchen)
> 40	Ventilträger (mit Stopfen)	1 463 458 002
80	Verteiler-körper	1 468 326 021
> 87	Druckventil	1 468 522 017
94	entfällt	
95	Welle	1 463 520 007
100	Buchse	1 460 326 000
101	Buchse	1 460 326 000
103	Platte	1 461 321 032 (1 461 321 004 aufbrauchen)
105/2	Gewindebolzen	1 463 500 000
105/3	Anschlag	1 463 456 012
106/1	Mutter	1 423 300 020
> 107	Verdreh-feder 4) zu 109 und 110	1 464 651 001 aufbrauchen
> 107/1	Verdreh-feder 4)	1 464 651 004
> 107/2	Verdreh-feder 4)	1 464 651 005
110	Hebel	1 461 901 020
111	Lasche	1 461 034 000
112	Schraube	1 463 450 001
113	Federring (B 4 DIN 127 - B 4 A)	2 916 693 003
121	Zylinder-schraube	1 463 410 001
122	Zylinder-schraube	1 463 410 000
190	Zeiger	1 461 335 008
191	Scheibe (A 4 DIN 137 - B 4 A)	2 916 063 005
192	Zylinder-schraube (AM 4x5 DIN 84 - 8.8 - A 2 F)	2 910 021 115
193	Deckel	1 460 055 001
194	Zylinder-schraube (AM 4x5 DIN 84 - 8.8 - A 2 F)	2 910 021 191
o 195	Dichtring	1 900 210 018
199	Winkel	1 461 335 014 (1 461 335 001 aufbrauchen)

Printed in Germany · Imprimé en Allemagne Rép. Fed. par ROBERT BOSCH GMBH. Hausdruckerei Stuttgart.

No.	Ersatzteile	Bestellnummer
EP/VA 6/100 H 1200 R 44		0 460 306 050
1	Gehäuse 2) (mit Kolben)	B 1 465 120 907 (1 465 120 902 aufbrauchen)
12	Rollenlager	1 460 920 905
15	Hubscheibe	1 466 111 016
21	Bolzen (Verstell)	
	bis Fertigdat. 712	1 463 218 003
	ab Fertigdat. 801	● 1 463 218 006
22	Bolzen	
	bis Fertigdat. 712	1 463 104 006
	ab Fertigdat. 801	● 1 463 104 012
36	Schraube 2)	1 463 462 030 (1 463 462 017 aufbrauchen)
> 40	Ventilträger	1 463 458 002
60	Zwischengehäuse	1 465 121 904
80	Verteilerkörper	1 468 326 022
> 87	Druckventil	1 468 522 008
94	entfällt	
95	Welle	1 463 520 007
> 99	Schraubenfeder	1 467 010 009
100	Buchse	1 460 326 000
101	Buchse	1 460 326 000
103	Platte	1 461 321 032 (1 461 321 004 aufbrauchen)
105/1	Gewindebolzen	1 463 500 000
105/2	Gewindebolzen	1 463 500 000
105/3	Anschlag	1 463 458 012
105/4	Gewindebolzen	1 463 500 000
106/1	Mutter	1 423 300 020

No.	Ersatzteile	Bestellnummer
>107	Verdrehfeder 4) zu 109 und 110	1 464 651 001 aufbrauchen
>107/1	Verdrehfeder 4)	1 464 651 004
>107/2	Verdrehfeder 4)	1 464 651 005
110	Hebel	1 461 901 020
111	Lasche	1 461 034 000
112	Schraube	1 463 450 001
113	Federring (B 4 DIN 127-B 4 A)	2 916 693 003
121	Zylinderschraube	1 463 410 001
122	Zylinderschraube	1 463 410 000
190	Zeiger	1 461 335 008
191	Scheibe (A 4 DIN 137 - B 4 A)	2 916 063 005
192	Zylinderschraube (AM 4x5 DIN 84 - 8.8 - A 2 F)	2 910 021 115
193	Deckel	1 460 055 001
194	Zylinderschraube (AM 4x5 DIN 84 - 8.8 - A 2 F)	2 910 021 191
o195	Dichtring	1 900 210 018
199	Winkel	1 461 335 014 (1 461 335 001 aufbrauchen)

BOSCH Ersatzteile

Verteilereinspritzpumpe 0 460 306 019

Fehlende Teile wie Grundausführung:
Parts not listed, see basic execution.
Pièces non indiquées, voir type de base.
Piezas no mencionadas, véase tipo básico.

0 460 306 017

Ablegen in/ File in
Classer dans/ Clasificar en VDT-EVP 161/3

No.	Ersatzteile	Bestellnummer
EP/VA 6/100 H 1400 AL 1		0 460 306 019
80	Verteilerkörper	1 468 326 003
> 99	Schraubenfeder	1 467 010 002
109	Hebel	1 461 921 002
121	Zylinderschraube	1 463 410 001
122	Zylinderschraube	1 463 410 000
130	Rohrleitung	1 460 793 001
132	Hohlschraube	2 911 201 702
134	entfällt	
135	entfällt	
143	entfällt	
199	Winkel	1 461 329 002
213	Mitnehmer	1 460 361 000

No.	Ersatzteile	Bestellnummer

Printed in Germany · Imprimé en Allemagne Rép. Fed. par ROBERT BOSCH GMBH, Hausdruckerei Stuttgart

BOSCH Ersatzteile

Verteilereinspritzpumpe 0 460 306 018

Fehlende Teile wie Grundausführung:
Parts not listed, see basic execution.
Pièces non indiquées, voir type de base.
Piezas no mencionadas, véase tipo básico.
0 460 306 017

Ablegen in/ File in
Classer dans/ Clasificar en VDT-EVP 161/3

EP/VA 6/100 H 1150 AR 21 0 460 306 018

No.	Ersatzteile	Bestellnummer
1	Gehäuse 2) (mit Kolben)	B 1 465 120 907 (1 465 120 902 aufbrauchen)
12	Rollenlager	1 460 920 905
15	Hubscheibe	1 466 111 016
21	Bolzen (Verstell)	
	bis Fertig-dat. 712	1 463 218 003
	ab Fertig-dat. 801	● 1 463 218 006
22	Bolzen	
	bis Fertig-dat. 712	1 463 104 006
	ab Fertig-dat. 801	● 1 463 104 012
36	Schraubstopfen	1 463 462 017
37	Schraubenfeder	1 464 617 011
40	Ventilträger	1 463 458 002
60	Zwischengehäuse (mit Kolben)	1 465 121 904
80	Verteiler-körper	1) 1 468 326 019 (1 468 326 004 aufbrauchen)
87	Druckventil	1 468 522 008
o 93	Dichtring	1 460 210 006
94	entfällt	
95	Welle	1 463 520 007
100	Buchse	1 460 326 000
101	Buchse	1 460 326 000
103	Platte	1 461 321 032 (1 461 321 004 aufbrauchen)
105/1	Gewindebolzen	1 463 500 000
105/2	Gewindebolzen	1 463 500 000
105/3	Gewindebolzen	1 463 458 012
105/4	Gewindebolzen	1 463 500 000
106/1	Mutter	1 423 300 020
110	Hebel nach Bedarf	1 461 901 016
	oder	1 461 901 017
111	Lasche	1 461 034 000
112	Schraube	1 463 450 001
113	Federring (B 4 DIN 127 - B 4 A)	2 916 693 003
121	Zylinderschraube	1 463 410 001
122	Zylinderschraube	1 463 410 000
131	Hohlschraube	1 457 434 007
190	Zeiger	1 461 335 008
191	Scheibe (A 4 DIN 137 - B 4 A)	2 916 063 005
192	Zylinderschraube (AM 4x5 DIN 84-8.8-A2F)	2 910 021 115
193	Deckel	1 460 055 001
194	Zylinderschraube (AM 4x5 DIN 84-8.8-A2F)	2 910 021 191
o 195	Dichtring	1 900 210 018
199	Winkel	1 461 335 018 (1 461 335 007 aufbrauchen)

Printed in Germany · Druck in Deutschland · Imprimé en Allemagne · Impreso en Alemania · Stamp 1/10 BJ ROBERT BOSCH GmbH, Druckerei Stuttgart

BOSCH Ersatzteile

Verteilereinspritzpumpe 0 460 306 023, 055

Fehlende Teile wie Grundausführung:
Parts not listed, see basic execution.
Pièces non indiquées, voir type de base.
Piezas no mencionadas, véase tipo básico.
0 460 306 017

Ablegen in/ File in
Classer dans/ Clasificar en VDT-EVP 161/3

No.	Ersatzteile	Bestellnummer
EP/VA 6/100 H 1150 AR 45		0 460 306 055
1	Gehäuse (mit Kolben) 2) B	1 465 120 911 (1 465 120 903 aufbrauchen)
15	Hubscheibe	1 466 111 030
21	Bolzen (Verstell)	1 463 218 006
22	Bolzen	1 463 104 012
31	Zylinder-schraube	1 463 410 002
36	Schraub-stopfen 2)	1 463 462 040 (1 463 462 003 aufbrauchen)
37	Druckfeder 2)	1 464 618 002 (1 464 618 000 aufbrauchen)
80	Verteiler-körper	1 468 326 018
87	Druckventil	1 468 522 036
99	Schraubenfeder	1 467 010 030
103	Platte	1 461 321 035 (1 461 321 006 aufbrauchen)
105/1	Schraube	1 463 450 010
105/2	Bolzen	1 463 500 001
105/3	Bolzen	1 463 500 000
105/4	Anschlag	1 463 458 012
106/1	Mutter	1 423 300 020
107/2	Verdrehfeder	1 464 651 007
109	Hebel	1 461 901 028
	oder	1 461 901 029
121	Zylinder-schraube	1 463 410 001
122	Zylinder-schraube	1 463 410 000
132	Hohlschraube	1 457 434 009
157	Hohlschraube	1 463 457 004
190	Zeiger	1 461 335 008
191	Scheibe (A 4 DIN 137 - B 4 A)	2 916 063 005
192	Zylinder-schraube (AM 4x5 DIN 84 - A 2 F)	2 910 021 115
193	Deckel	1 460 055 001
194	Zylinder-schraube (AM 4x5 DIN 84 - 8.8 - A 2 F)	2 910 021 191
o 195	Dichtring	1 900 210 018
199	Winkel	1 461 335 015 (1 461 335 012 aufbr.)
202	Buchse	1 460 300 092

No.	Ersatzteile	Bestellnummer	No.	Ersatzteile	Bestellnummer
EP/VA 6/100 H 1000 AR 117 0 460 306 023					
1	Gehäuse (mit Kolben) 2)	B 1 465 120 911 (1 465 120 903 aufbrauchen)			
15	Hubscheibe	1 466 111 016			
30	Zylinderschraube (AM 5x12 DIN 84 - 8.8 - A 2 F)	2 910 021 154			
36	Schraubstopfen 2)	1 463 462 022 (1 463 462 003 aufbrauchen)			
> 40	Ventilträger	1 463 458 002			
60	Zwischengehäuse	1 465 121 903			
80	Verteilerkörper	1 468 326 008			
> 87	Druckventil	1 468 522 000			
> 99	Schraubenfeder	1 467 010 017			
103	Platte	1 461 321 036 (1 461 321 023 aufbrauchen)			
105/1	Gewindebolzen	1 463 500 000			
105/2	Gewindebolzen	1 463 500 000			
105/3	Gewindebolzen	1 463 500 001			
105/4	Gewindebolzen	1 463 500 001			
190	Zeiger	1 461 335 008			
191	Scheibe (A 4 DIN 137 - B 4 A)	2 916 063 005			
192	Zylinderschraube (AM 4x5 DIN 84 - 8.8 - A 2 F)	2 910 021 115			
193	Deckel	1 460 055 001			
194	Zylinderschraube (AM 4x5 DIN 84 - 8.8 - A 2 F)	2 910 021 191			
o 195	Dichtring	1 900 210 018			
196	Anschlußstutzen	1 903 356 008			
202	Ring	1 460 200 000			
256	Schraube	1 463 527 000			

BOSCH Ersatzteile

Verteilereinspritzpumpe

0 460 306 026, 027, 032, 054, 059

Fehlende Teile wie Grundausführung:
Parts not listed, see basic execution.
Pièces non indiquées, voir type de base.
Piezas no mencionadas, véase tipo básico.
0 460 306 017

Ablegen in/ File in
Classer dans/ Clasificar en VDT-EVP 161/3

No.	Ersatzteile	Bestellnummer
EP/VA 6/100 H 1700 AR 119		0 460 306 026
6/100 H 1700 AR 119-1		0 460 306 059
1	Gehäuse (mit Kolben) 2) B	1 465 120 911 (1 465 120 903 aufbrauchen)
8	Förderpumpe	1 467 030 006
15	Hubscheibe	1 466 111 024
21	Bolzen (Verstell)	1 463 218 006
22	Bolzen	1 463 104 012
31	Zylinder-schraube (AM 5x12 DIN 84 - 8.8 - A 2 F)	2 910 021 154
36	Schraub-stopfen 2)	1 463 462 023 (1 463 462 003 aufbrauchen)
> 37	Schrauben-feder 2)	1 464 617 014 (1 464 617 012 aufbrauchen)
> 40	Ventilträger	1 463 458 002
> 42	Schraubenfeder	1 464 611 027
60	Zwischengehäuse	1 465 121 903
80	Verteiler-körper	1 468 326 006
> 99	Schraubenfeder	1 467 010 021
103 a	Platte..AR119	1 461 321 036 (1 461 321 023 aufbrauchen)
b	AR119-1	1 461 321 029
105/1	Gewindebolzen	1 463 500 000
105/2	Gewindebolzen	1 463 500 000
105/3	Gewindebolzen	1 463 500 000
105/4	Gewindebolzen	1 463 500 000
> 107/1	Schenkelfeder	1 464 651 006
> 107/2	entfällt	
110 a	Hebel..AR119	1 461 901 025
	oder	1 461 901 026
b	AR119-1	1 461 901 032
	oder	1 461 901 034
> 143	Ventil	1 467 413 004
190	Zeiger	1 461 335 008
191	Scheibe (A 4 DIN 137 - B 4 A)	2 916 063 005
192	Zylinder-schraube (AM 4x5 DIN 84 - 8.8 - A 2 F)	2 910 021 115
193	Deckel	1 460 055 001
194	Schraube	1 463 450 003
o 195	Dichtring	1 900 210 018
196	Anschluß-stutzen	1 903 356 008
202	Buchse	1 460 200 003

No.	Ersatzteile	Bestellnummer
P/VA 6/100 H 1500 AR 124		0 460 306 027
6/100 H 1300 AR 124-1		0 460 306 054
15	Hubscheibe	1 466 111 009
21	Bolzen (Verstell)	1 463 218 006
22	Bolzen	1 463 104 012
30	Zylinder- ..AR124-1 schraube (AM 5x10 DIN 84 - 8.8 - A 2 F)	2 910 021 152
36	Schraub- ..124 stopfen	2) 1 463 462 020 (1 463 462 003 aufbrauchen)
	..124-1	2) 1 463 462 022 (1 463 462 003 aufbrauchen)
> 37	Druckfeder	2) 1 464 617 014 (1 464 617 005 aufbrauchen)
> 40	Ventilträger	1 463 458 002
> 42	Druckfeder	1 464 628 000
60	Zwischengehäuse	1 465 121 907
71	Druckfeder	1 464 634 000
80	Verteilerkörper	1 468 326 007
> 87	Druckventil	1 468 522 021
103	Platte	1 461 321 036 (1 461 321 023 aufbrauchen)
> 107/1	Verdrehfeder	1 464 651 008
110	Hebel	1 461 902 002
	oder	1 461 902 003
202	Ring ..AR124-1	1 460 200 002
203	Flansch	1 465 703 003
204	Stiftschraube	1 463 502 000
205	Scheibe (A 8,4 DIN 125 - St - A 2 F)	2 916 011 016
206	Federring (B 8 DIN 127 - B 4 A)	2 916 693 007
207	Sechskantmutter (M 8 DIN 934 - 6 - A 2 F)	2 915 011 009
△ 208	Dichtplatte	1 460 051 000

No.	Ersatzteile	Bestellnummer
FP/VA 6/100 H 2000 AR 126		0 460 306 032
8	Förderpumpe	1 467 050 800
8/1	Kolben	1 460 506 000
8/2	Schraubenfeder	1 464 610 800
9	Stützring	1 460 156 801
12	Rollenlager	1 460 920 904
15	Hubscheibe	1 466 111 010
21	Bolzen (Verstell)	1 463 218 006
22	Bolzen	1 463 104 012
> 37	Schraubenfeder	2) 1 464 617 014 (1 464 617 005 aufbrauchen)
> 40	Ventilträger	1 463 458 002
60	Zwischengehäuse	1 465 121 904
71	Schraubenfeder	1 464 619 005
80	Verteilerkörper	1 468 326 800
> 81	Druckfeder	3) 1 464 619 006
> 87	Druckventil	1 468 522 000
91	Rohranschluß	1 463 370 005
96	Welle	1 463 520 801
> 99	Schraubenfeder	1 467 010 023
103	Platte	1 461 321 036 (1 461 321 023 aufbrauchen)
105/3	Gewindebolzen	1 463 500 000
105/4	Gewindebolzen	1 463 500 000
> 143	Hohlschraube	1 463 456 005
203	Flansch	1 465 703 007
204	Schraube (M 8x25 DIN 912 - 10.9 - A 2 F)	2 910 151 244
205	Scheibe (A 8,4 DIN 125 - St - A 2 F)	2 916 011 016
206	Federring (B 8 DIN 127 - B 4 A)	2 916 693 007
△ 208	Dichtplatte	1 460 051 000
213	Mitnehmer	1 466 434 800

BOSCH Ersatzteile

Verteilereinspritzpumpe 0 460 306 051, 052, 056, 060

Fehlende Teile wie Grundausführung
Parts not listed, see basic execution.
Pièces non indiquées, voir type de base.
Piezas no mencionadas, véase tipo básico.
0 460 306 017

Ablegen in/ File in
Classer dans/ Clasificar en VDT-EVP 161/3

No.	Ersatzteile	Bestellnummer
EP/VA 6/100 H 1300 AR 138		0 460 306 051
6/100 H 1300 AR 138-1		0 460 306 056
1	Gehäuse (mit Kolben)	2) B 1 465 120 911 (1 465 120 903 aufbrauchen)
8	Förderpumpe	1 467 030 006
15	Hubscheibe	1 466 111 024
21	Bolzen (Verstell)	1 463 218 006
22	Bolzen	1 463 104 012
30	Zylinder-schraube (AM 5x15 DIN 84 - 8.8 - A 2 F)	2 910 021 157
36	Schraub-..138 stopfen	2) 1 463 462 039 (1 463 462 003 aufbrauchen)
	..138-1	2) 1 463 462 041 (1 463 462 003 aufbrauchen)
> 37 a	Druck-..AR 138 feder	2) 1 464 618 002 (1 464 618 012 aufbrauchen)
> 40	Ventilträger	1 463 458 002
> 42	Druckfeder	1 464 611 027
60	Zwischengehäuse	1 465 121 903
80	Verteilerkörper	1 468 326 016
> 87	Druckventil	1 468 522 028
> 99	Druckfeder	1 467 010 021

No.	Ersatzteile	Bestellnummer
103	Platte	1 461 321 036 (1 461 321 023 aufbrauchen)
105/1	Gewindebolzen	1 463 500 000
105/2	Gewindebolzen	1 463 500 000
105/3	Gewindebolzen	1 463 500 001
105/4	Gewindebolzen	1 463 500 001
> 107/2	entfällt	
110	Hebel	1 461 901 016
	oder	1 461 901 017
190	Zeiger	1 461 335 008
191	Scheibe (A 4 DIN 137 - B 4 A)	2 916 063 005
192	Zylinder-schraube (AM 4x5 DIN 84 - 8.8 - A 2 F)	2 910 021 115
193	Deckel	1 460 055 001
194	Schraube	1 463 450 003
o 195	Dichtring	1 900 210 018
196	Anschluß-stutzen	1 903 356 008
202	Buchse	1 460 300 098

Printed in Germany - Imprimé en Allemagne Rep. Fed. par ROBERT BOSCH GMBH Hauptstuttgart

No.	Ersatzteile	Bestellnummer	No.	Ersatzteile	Bestellnummer
EP/VA 6/100 H 1100 AR 140		0 460 306 052			
6/100 H 1000 AR 140-2		0 460 306 060			
1	Gehäuse 2) (mit Kolben)	B 1 465 120 911 (1 465 120 903 aufbrauchen)			
15	Hubscheibe	1 466 111 016			
30	Zylinder-schraube (AM 5x12 DIN 84 - 8.8 - A 2 F)	2 910 021 154			
36	Schraub-stopfen 2)	1 463 462 022 (1 463 462 003 aufbrauchen)			
> 40	Ventilträger	1 463 458 002			
60	Zwischengehäuse	1 465 121 903			
80	Verteiler-körper	1 468 326 017			
> 87	Druckventil	1 468 522 000			
> 99	Schrauben-feder	1 467 010 017			
103	Platte	1 461 321 036 (1 461 321 023 aufbrauchen)			
105/1	Gewindebolzen	1 463 500 000			
105/2	Gewindebolzen	1 463 500 000			
105/3	Gewindebolzen	1 463 500 001			
105/4	Gewindebolzen	1 463 500 001			
190	Zeiger	1 461 335 008			
191	Scheibe (A 4 DIN 137 - B 4 A)	2 916 063 005			
192	Zylinder-schraube (AM 4x5 DIN 84 - 8.8 - A 2 F)	2 910 021 115			
193	Deckel	1 460 055 001			
194	Zylinder-schraube (AM 4x5 DIN 84 - 8.8 - A 2 F)	2 910 021 191			
o 195	Dichtring	1 900 210 018			
196	Anschluß-stutzen	1 903 356 008			
202	Ring	1 460 200 000			
256	Schraube	1 463 527 000			

> Verschleißteile - Fast-moving parts - Pièces recommandées pour le stock - Piezas sometidas a desgaste

○ Teilesätze - Parts sets - Jeux de pièces - Juegos de piezas

Z Keine Lagerhaltung von Ersatzteilen für mit "Z" bezeichnete Erzeugnisse bei Kundendienststellen (Sonderfälle für Schwerpunkte ausgenommen).

No stocking of spare parts for products marked "Z" by foreign representatives and their service stations (except for areas of high demand).

Les pièces de rechange des produits marqués "Z" ne doivent pas être emmagasinées chez les représentations étrangères et leurs services après-vente (exception faite des régions à grosse demande).

Piezas de recambio para productos designados con "Z" no deben mantenerse en stock en las representaciones extranjeras ni en los servicios para la clientela (se exceptúan distritos de gran demanda).

B Keine Lagerhaltung, wird nur auf besondere Bestellung angefertigt.

Not stocked, manufactured by special request

Aucun stockage, fabriqué sur demande spéciale

No en existencias, se fabrica sobre pedido especial

+ Nicht abgebildet - Not illustrated - Non représenté - No ilustrado

Verteilereinspritzpumpe
Distributor - type injection pump
Pompe distributrice d'injection
Bomba distribuidora de inyección

0 460 306 046

Fehlende Teile wie Grundausführung:
Parts not listed, see basic execution.
Pièces non indiquées, voir type base.
Piezas no mencionadas, véase tipo básico:
0 460 306 034

Ablegen in
Fold in
Classer dans
Clasificar en

VDT - EVP 161/4

12.1969

No.	Ersatzteile	Bestellnummer	No.	Ersatzteile	Bestellnummer
EP/VA 6/100 H 1400 BL 1		0 460 306 046			
60	Gehäuse (mit Kolben)	1 465 121 904			
80	Verteilerkörper	1 468 326 003			
99	Druckfeder	1 467 010 002			
121	Zylinderschraube	1 463 410 001			
122	Zylinderschraube	1 463 410 000			
130	Rohrleitung	1 460 793 001			
132	Hohlschraube	2 911 201 702			
134	entfällt	---			
135	entfällt	---			
143	entfällt	---			
199	Winkel	1 461 329 002			
213	Mitnehmer	1 460 361 000			

Printed in Germany · Imprimé en Allemagne Rep. Fed. par ROBERT BOSCH GMBH, Hausdruckerei Stuttgart

Verteilereinspritzpumpe
Distributor-type injection pump
Pompe distributrice d'injection
Bomba distribuidora de inyección

0 460 306 035, 070

Fehlende Teile wie Grundausführung:
Parts not listed, see basic execution.
Pièces non indiquées, voir type base.
Piezas no mencionadas, véase tipo básico.
0 460 306 034

Ablegen in
Fold in
Classer dans
Clasificar en

VDT - EVP 161/4

12.1969

No.	Ersatzteile	Bestellnummer
EP/VA 6/100 H 1500 BR 19		0 460 306 035
	BR 19 P	0 460 306 070
1	Gehäuse (mit Kolben)	B 1 465 120 907
12	Rollenlager	1 460 920 905
15	Hubscheibe	1 466 111 016
21	Bolzen (Verstell)	1 463 218 006
22	Bolzen	1 463 104 012
> 40	Ventilträger (mit Stopfen)	1 463 458 002
80	Verteilerkörper	1 468 326 700
> 87	Druckventil	1 468 522 025
o 93	Dichtring	1 460 210 006
94	entfällt	—
95	Welle	1 463 520 007
o 97	Dichtring	1 460 210 006
99	Schraubenfeder	1 467 010 002
100	Buchse	1 460 326 000
101	Buchse	1 460 326 000
103	Platte	1 461 321 033
105/1	Anschlag	1 463 458 011
105/2	Gewindebolzen	1 463 500 001
105/3	Anschlag	1 463 458 012
105/4	Gewindebolzen	1 463 500 000
106	Sechskantmutter M 6 DIN 934 - 8 verzinkt (2 Stück)	2 915 011 007
106/1	Mutter (2 Stück)	1 423 300 020
110	Hebel	1 461 901 007
111	Lasche	1 461 034 000
112	Schraube	1 463 450 001
115	Federring B 4 DIN 127	2 916 693 003
121	Zylinderschraube	1 463 410 001
122	Zylinderschraube	1 463 410 000
▲ 133	Dichtring A 12x18 DIN 7603 Cu (5 Stück)	2 916 710 608
190	Zeiger	1 461 335 008
191	Scheibe A 4 DIN 137	2 916 063 005
192	Zylinderschraube M 4x5 DIN 84 - 8.8 verzinkt	2 910 021 115
193	Platte	1 461 025 001
194	Schraube	1 463 450 003
o 195	Dichtring	1 900 210 018
199	Winkel	1 461 335 ~~005~~ 020

Verteilereinspritzpumpe
Distributor-type injection pump
Pompe distributrice d'injection
Bomba distribuidora de inyección

0 460 306 084, 085, 036, 071

Fehlende Teile wie Grundausführung:
Parts not listed, see basic execution.
Pièces non indiquées, voir type base:
Piezas no mencionadas, véase tipo básico.
0 460 306 034

Ablegen in
Fold in
Classer dans
Clasificar en

VDT - EVP 161/4

12.1969

No.	Ersatzteile	Bestellnummer
EP/VA 6/100 H 1500 BR 19-1		0 460 306 084
	BR 19-1P	0 460 306 085
1	Gehäuse (mit Kolben)	B 1 465 120 907
12	Rollenlager	1 460 920 905
15	Hubscheibe	1 466 111 016
21	Bolzen (Verstell)	1 463 218 006
22	Bolzen	1 463 104 012
> 40	Ventilträger (mit Stopfen)	1 463 458 002
80	Verteilerkörper	1 468 326 ~~700~~ 138
> 87	Druckventil	1 468 522 025
o 93	Dichtring	1 460 210 006
94	entfällt	—
95	Welle	1 463 520 007
o 97	Dichtring	1 460 210 006
99	Druckfeder	1 467 010 002
100	Buchse	1 460 326 000
101	Buchse	1 460 326 000
103	Platte	1 461 321 032
105/3	Anschlag	1 463 458 012
106/1	Mutter	1 423 300 020
110	Hebel	1 461 301 041
111	Lasche	1 461 034 000
112	Schraube	1 463 450 001
115	Federring B 4 DIN 127	2 916 693 003
121	Zylinderschraube	1 463 410 001
122	Zylinderschraube	1 463 410 000
▲ 133	Dichtring A 12x18 DIN 7603 Cu (5 Stück)	2 916 710 608
190	Zeiger	1 461 335 008
191	Scheibe A 4 DIN 137	2 916 063 005
192	Zylinderschraube M 4x5 DIN 64 - 8.8 verzinkt	2 910 021 115
193	Platte	1 461 023 001
194	Schraube	1 463 450 003
o 195	Dichtring	1 900 210 018
199	Winkel	1 461 335 ~~013~~ 019

No.	Ersatzteile	Bestellnummer
EP/VA 6/100 H 1500 BR 20		0 460 306 036
	BR 20 P	0 460 306 071
1	Gehäuse (mit Kolben)	B 1 465 120 907
12	Rollenlager	1 46[illegible] 920 905
15	Hubscheibe	1 466 111 016
21	Bolzen (Verstell)	1 463 218 006
22	Bolzen	1 463 104 012
> 40	Ventilträger (mit Stopfen)	1 463 458 002
71	Druckfeder	1 464 634 000
80	Verteilerkörper	1 468 326 ~~701~~ 095
> 87	Druckventil	1 468 522 024
o 93	Dichtring	1 460 210 006
94	entfällt	---
95	Welle	1 463 520 007
o 97	Dichtring	1 460 210 006
99	Druckfeder	1 467 010 021
100	Buchse	1 460 326 000
101	Buchse	1 460 326 000
103	Platte	1 461 321 033
105/1	Anschlag	1 463 458 011
105/3	Anschlag	1 463 458 012
106	Sechskantmutter M 6 DIN 934 - 8 verzinkt (2 Stück)	2 915 011 007
106/1	Mutter (2 Stück)	1 423 300 020
110	Hebel	1 461 901 ~~007~~ 020
111	Lasche	1 461 034 000
112	Schraube	1 463 450 001
115	Federring B 4 DIN 127	2 916 693 003
121	Zylinderschraube	1 463 410 001
122	Zylinderschraube	1 463 410 000
190	Zeiger	1 461 335 008
191	Scheibe A 4 DIN 137	2 916 063 005
192	Zylinderschraube M 4x5 DIN 84 - 8.8 verzinkt	2 910 021 115
193	Platte	1 461 023 001
194	Schraube	1 463 450 003
o 195	Dichtring	1 900 210 018
199	Winkel	1 461 335 005

Verteilereinspritzpumpe
Distributor-type injection pump
Pompe distributrice d'injection
Bomba distribuidora de inyección

0 460 306 037, 072

Fehlende Teile wie Grundausführung:
Parts not listed, see basic execution.
Pièces non indiquées, voir type base.
Piezas no mencionadas, véase tipo básico.
0 460 306 034

Ablegen in
Fold in
Classer dans
Clasificar en

VDT - EVP 161/4

12.1969

No.	Ersatzteile	Bestellnummer
EP/VA 6/100 H 1150 BR 21		0 460 306 037
BR 21 P		0 460 306 072
1	Gehäuse (mit Kolben)	B 1 465 120 907
12	Rollenlager	1 460 920 905
15	Hubscheibe	1 466 111 016
21	Bolzen (Verstell)	1 463 218 006
22	Bolzen	1 463 104 012
36	Schraubstopfen	1 463 462 030
> 40	Ventilträger (mit Stopfen)	1 463 458 002
60	Gehäuse (mit Kolben)	1 465 121 904
80	Verteilerkörper	1 468 326 ~~019~~ 094
> 87	Druckventil	1 468 522 008
o 93	Dichtring	1 460 210 006
94	entfällt	---
95	Welle	1 463 520 007
o 97	Dichtring	1 460 210 006
100	Buchse	1 460 326 000
101	Buchse	1 460 326 000
103	Platte	1 461 321 032
105/3	Anschlag	1 463 458 012
106/1	Mutter	1 423 300 020
110	Hebel	1 461 901 020
111	Lasche	1 461 034 000
112	Schraube	1 463 450 001
115	Federring B 4 DIN 127	2 916 693 003
121	Zylinderschraube	1 463 410 001
122	Zylinderschraube	1 463 410 000
▲ 133	Dichtring A 12x18 DIN 7603 cu (5 Stück)	2 916 710 608
190	Zeiger	1 461 335 008
191	Scheibe A 4 DIN 137	2 916 063 005
192	Zylinderschraube M 4x5 DIN 84 - 8.8 verzinkt	2 910 021 115
193	Deckel	1 460 055 001
194	Zylinderschraube M 6x10 DIN 84 - 8.8 verzinkt	2 910 021 191
o 195	Dichtring	1 900 210 018
199	Winkel	1 461 335 ~~007~~ 018

Verteilereinspritzpumpe
Distributor-type injection pump
Pompe distributrice d'injection
Bomba distribuidora de inyección

0 460 306 110, 111

Fehlende Teile wie Grundausführung:
Parts not listed, see basic execution.
Pièces non indiquées, voir type base.
Piezas no mencionadas, véase tipo básico.

0 460 306 034

Ablegen in
Fold in
Classer dans
Clasificar en

VDT - EVP 161/4

12.1969

No.	Ersatzteile	Bestellnummer
EP/VA 6/100 H 1200 BR 21-1		0 460 306 110
BR 21-1P		0 460 306 111
1	Gehäuse (mit Kolben)	B 1 465 120 907
12	Rollenlager	1 460 920 905
15	Hubscheibe	1 466 111 016
21	Bolzen (Verstell)	1 463 218 006
22	Bolzen	1 463 104 012
36	Schraubstopfen	1 463 458 002
60	Zwischengehäuse (mit Kolben)	1 465 121 904
80	Verteilerkörper	1 468 326 ~~019~~ 096
> 87	Druckventil	1 468 522 231
o 93	Dichtring	1 460 210 006
94	entfällt	---
95	Welle	1 463 520 007
> 97	Dichtring	1 460 210 006
99	Schraubenfeder	1 467 010 017
100	Buchse	1 460 326 000
101	Buchse	1 460 326 000
103	Platte	1 461 321 032
105/3	Anschlag	1 463 458 012
106/1	Mutter	1 423 300 020
110	Hebel	1 461 901 020
111	Lasche	1 461 034 000
112	Schraube	1 463 450 001
113	Federring B 4 DIN 127	2 916 693 003
121	Zylinderschraube	1 463 410 001
122	Zylinderschraube	1 463 410 000
190	Zeiger	1 461 335 008
191	Scheibe A 4 DIN 137	2 91[illegible] 005
192	Zylinderschraube M 4x5 DIN 84 - 8.8 verzinkt	2 910 021 115
193	Deckel	1 460 055 001
194	Zylinderschraube M 6x10 DIN 84 - 8.8 verzinkt	2 910 021 191
o 195	Dichtring	1 900 210 018
199	Winkel	1 461 335 ~~007~~ 018

Verteilereinspritzpumpe
Distributor-type injection pump
Pompe distributrice d'injection
Bomba distribuidora de inyección

0 460 306 117, 118

Fehlende Teile wie Grundausführung:
Parts not listed, see basic execution.
Pièces non indiquées, voir type base.
Piezas no mencionadas, véase tipo básico.

0 460 306 034

Ablegen in
Fold in
Classer dans
Clasificar en

VDT - EVP 161/4

12.1969

No.	Ersatzteile	Bestellnummer
EP/VA 6/100 H 1050 BR 21-2		0 460 306 117
	BR 21-2P	0 460 306 118
1	Gehäuse (mit Kolben)	B 1 465 120 907
12	Rollenlager	1 460 920 905
15	Hubscheibe	1 466 111 016
21	Bolzen (Verstell)	1 463 218 006
22	Bolzen	1 463 104 012
36	Schraubstopfen	1 463 462 022
> 40	Ventilträger (mit Stopfen)	1 463 458 002
60	Zwischengehäuse (mit Kolben)	1 465 121 904
80	Verteilerkörper	1 468 326 ~~050~~ 135
> 87	Druckventil	1 468 522 ~~232~~ 008
o 93	Dichtring	1 460 210 006
94	entfällt	---
95	Welle	1 463 520 007
o 97	Dichtring	1 460 210 006
99	Druckfeder	1 467 010 009
100	Buchse	1 460 326 000
101	Buchse	1 460 326 000
103	Platte	1 461 321 032
105/3	Anschlag	1 463 458 012
106/1	Mutter	1 423 300 020
110	Hebel	1 461 901 020
111	Lasche	1 461 034 000
112	Schraube	1 463 450 001
~~115~~ 112	Federring	2 916 ~~690~~ 583 003
121	Zylinderschraube	1 463 410 001
122	Zylinderschraube	1 463 410 000
190	Zeiger	1 461 335 008
191	Scheibe A 4 DIN 137	2 916 063 005
192	Zylinderschraube M 4x5 DIN 84 - 8.8 verzinkt	2 910 021 115
193	Deckel	1 460 055 001
194	Zylinderschraube M 6x10 DIN 84 - 8.8 verzinkt	2 910 021 191
o 195	Dichtring	1 900 210 018
199	Winkel	1 461 335 ~~007~~ 018

Printed in Germany - Imprimé en Allemagne - Kop. Fed. par ROBERT BOSCH GMBH, Hausdruckerei Stuttgart

BOSCH Ersatzteile

Verteilereinspritzpumpe 0 460 306 136, 137

Fehlende Teile wie Grundausführung:
Parts not listed, see basic execution.
Pièces non indiquées, voir type de base.
Piezas no mencionadas, véase tipo básico.
0 460 306 034

Ablegen in/ File in
Classer dans/ Clasificar en VDT-EVP 161/4

No.	Ersatzteile	Bestellnummer
EP/VA 6/100 H 1050 BR 21-3		0 460 306 136
BR 21-3 P		0 460 306 137
1	Gehäuse (mit Kolben)	B 1 465 120 907
15	Hubscheibe	1 466 111 016
21	Bolzen (Verstell)	1 463 218 006
22	Bolzen	1 463 104 012
36	Schraube	1 463 462 030
> 40	Ventilträger (mit Stopfen)	1 463 458 002
60	Zwischengehäuse (mit Kolben)	1 465 121 904
80	Verteilerkörper	1 468 326 ~~071~~ 136
> 87	Druckventil	1 468 522 236
o 93	Dichtring	1 460 210 006
94	entfällt	
95	Welle	1 463 520 007
101	Buchse	1 460 326 000
103	Platte	1 461 321 032
105/3	Anschlag	1 463 458 012
106/1	Mutter	1 423 300 020
110	Hebel	1 461 901 020
111	Lasche	1 461 034 000
112	Schraube	1 463 450 001
113	Federring (B 4 DIN 127-B 4 A)	2 916 693 003
121	Zylinderschraube	1 463 410 001
190	Zeiger	1 461 335 008
191	Scheibe (A 4 DIN 137-B 4 A)	2 916 063 005
192	Zylinderschraube (AM 4x5 DIN 84-8.8-A 2 F)	2 910 021 115
193	Deckel	1 460 055 001
194	Zylinderschraube (AM 6-10 DIN 84-8.8-A 2 F)	2 910 021 191
o 195	Dichtring	1 900 210 018
199	Winkel	1 461 335 ~~010~~ 017

BOSCH Ersatzteile

Verteilereinspritzpumpe 0 460 306 068

Fehlende Teile wie Grundausführung:
Parts not listed, see basic execution.
Pièces non indiquées, voir type de base.
Piezas no mencionadas, véase tipo básico.
0 450 306 034

Ablegen in/ File in
Classer dans/ Clasificar en VUT-EVP 161/4

No.	Benennung	Bestellnummer
EP/VA 6/100 H 1150 BR 35		0 460 306 068
1	Gehäuse (mit Kolben)	B 1 465 120 914
3	Welle	1 466 100 006
15	Hubscheibe	1 466 111 016
21	Bolzen (Verstell)	1 463 218 006
22	Bolzen	1 463 104 012
36	Schraubstopfen	1 463 462 023
> 37	Druckfeder	1 464 617 014
> 40	Ventilträger (mit Stopfen)	1 463 458 002
> 42	Druckfeder	1 464 611 027
80	Verteilerkörper	1 468 326 023
> 87	Druckventil	1 468 522 067
(99)	Druckfeder	1 467 010 030
103	Anschlagplatte	1 461 321 032
105/3	Anschlag	1 463 458 012
106/1	Mutter	1 423 300 020
109	Hebel (nach Bedarf)	1 461 921 027
109	oder	1 461 921 028
190	Zeiger	1 461 335 008
191	Scheibe A 4 DIN 137	2 916 063 005
192	Zylinderschraube M 4x5 DIN 84 - 8.8 -A 2 F	2 910 021 115
193	Deckel	1 460 055 001
194	Zylinderschraube M 6x10 DIN 84 - 8.8 -A 2 F	2 910 021 191
°195	Dichtring	1 900 210 018
256	Schraube	1 463 527 001
267	Kappe	1 460 591 000
268	Schraube M 6x12 Sk DIN 933 - 8.8 -A 2 F	2 911 181 193

Robert Bosch GmbH
D-7 Stuttgart 1, Postfach 50

Printed in Federal Republic of Germany
Imprimé en R.F.A. par Robert Bosch GmbH

Verteilereinspritzpumpe
Distributor - type injection pump
Pompe distributrice d'injection
Bomba distribuidora de inyección

0 460 306 038, 073

Fehlende Teile wie Grundausführung:
Parts not listed, see basic execution.
Pièces non indiquées, voir type base.
Piezas no mencionadas, véase tipo básico.

0 460 306 034

Ablegen in
Fold in
Classer dans
Clasificar en

VDT - EVP 161/4

12.1969

No.	Ersatzteile	Bestellnummer
EP/VA 6/100 H 1100 BR 36		0 460 306 038
	BR 36 P	0 460 306 073
1	Gehäuse (mit Kolben)	B 1 465 120 907
12	Rollenlager	1 460 920 905
15	Hubscheibe	1 466 111 016
21	Bolzen (Verstell)	1 463 218 006
22	Bolzen	1 463 104 012
36	Schraubstopfen	1 463 462 022
> 40	Ventilträger (mit Stopfen)	1 463 458 002
80	Verteilerkörper	1 468 326 ~~020~~ 127
> 87	Druckventil	1 468 522 016
o 93	Dichtring	1 460 210 006
94	entfällt	---
95	Welle	1 463 520 007
o 97	Dichtring	1 460 210 006
100	Buchse	1 460 326 000
101	Buchse	1 460 326 000
103	Platte	1 461 321 032
105/3	Anschlag	1 463 458 012
106/1	Mutter	1 423 300 020
110	Hebel	1 461 901 020
111	Lasche	1 461 034 000
112	Schraube	1 463 450 001
115	Federring B 4 DIN 127	2 916 693 003
121	Zylinderschraube	1 463 410 001
122	Zylinderschraube	1 463 410 000
190	Zeiger	1 461 335 008
191	Scheibe A 4 DIN 137	2 916 063 005
192	Zylinderschraube M 4x5 DIN 84 - 8.8 verzinkt	2 910 021 115
193	Deckel	1 460 055 001
194	Zylinderschraube M 6x10 DIN 84 - 8.8 verzinkt	2 910 021 191
o 195	Dichtring	1 900 210 018
199	Winkel	1 461 335 ~~001~~ 014

Printed in Germany - Imprimé en Allemagne Imp. Fed. par ROBERT BOSCH GMBH, Hauptdruckerei Stuttgart

Verteilereinspritzpumpe
Distributor - type injection pump
Pompe distributrice d'injection
Bomba distribuidora de inyección

0 460 306 123, 124

Fehlende Teile wie Grundausführung:
Parts not listed, see basic execution.
Pièces non indiquées, voir type base.
Piezas no mencionadas, véase tipo básico

0 460 306 034

Ablegen in
Fold in
Classer dans
Clasificar en

VDT - EVP 161/4

12.1969

No.	Ersatzteile	Bestellnummer
EP/VA 6/100 H 1125 BR 36-1		0 460 306 123
BR 36-1P		0 460 306 124
1	Gehäuse (mit Kolben)	1 465 120 907
12	Rollenlager	1 460 920 905
15	Hubscheibe	1 466 111 016
21	Bolzen (Verstell)	1 463 218 006
22	Bolzen	1 463 104 012
36	Schraube	1 463 462 022
> 40	Ventilträger (mit Stopfen)	1 463 458 002
80	Verteilerkörper	1 468 326 ~~020~~ 127
87	Druckventil	1 468 522 016
o 93	Dichtring	1 460 210 006
94	entfällt	-
95	Welle	1 463 520 007
101	Buchse	1 460 326 000
103	Platte	1 461 321 032
105/3	Anschlag	1 463 458 012
106/1	Mutter	1 423 300 020
110	Hebel	1 461 901 020
111	Lasche	1 461 034 000
112	Schraube	1 463 450 001
115	Federring B 4 DIN 127	2 916 693 005
121	Zylinderschraube	1 463 410 001
122	Zylinderschraube	1 463 410 000
190	Zeiger	1 461 335 008
191	Scheibe A 4 DIN 137	2 916 063 005
192	Schraube M 4x5 DIN 84-8.8 verzinkt	2 910 021 115
193	Deckel	1 460 055 001
194	Zylinderschraube M 6x10 DIN 84-8.8 verzinkt	2 910 021 191
o195	Dichtring	1 900 210 018
199	Winkel	1 461 335 ~~001~~ 014

Verteilereinspritzpumpe
Distributor - type injection pump
Pompe distributrice d'injection
Bomba distribuidora de inyección

0 460 306 039, 074

Fehlende Teile wie Grundausführung:
Parts not listed, see basic execution.
Pièces non indiquées, voir type base.
Piezas no mencionadas, véase tipo básico.
0 460 306 034

Ablegen in
Fold in
Classer dans
Clasificar en

VDT - EVP 161/4

12.1969

No.	Ersatzteile	Bestellnummer
EP/VA 6/100 H 1100 BR 37		0 460 306 039
	BR 37 P	0 460 306 074
1	Gehäuse (mit Kolben)	B 1 465 120 907
12	Rollenlager	1 460 920 905
15	Hubscheibe	1 466 111 016
21	Bolzen (Verstell)	1 463 218 006
22	Bolzen	1 463 104 012
36	Schraubstopfen	1 463 462 022
> 40	Ventilträger (mit Stopfen)	1 463 458 002
80	Verteilerkörper	1 468 326 ~~021~~ 128
> 87	Druckventil	1 468 522 017
o 93	Dichtring	1 460 210 006
94	entfällt	—
95	Welle	1 463 520 007
o 97	Dichtring	1 460 210 006
100	Buchse	1 460 326 000
101	Buchse	1 460 326 000
103	Platte	1 461 321 032
105/3	Anschlag	1 463 458 012
106/1	Mutter	1 423 300 020
110	Hebel	1 461 901 020
111	Lasche	1 461 034 000
112	Schraube	1 463 450 001
115	Federring B 4 DIN 127	2 916 693 003
121	Zylinderschraube	1 463 410 001
122	Zylinderschraube	1 463 410 000
190	Zeiger	1 461 535 008
191	Scheibe A 4 DIN 137	2 916 063 005
192	Zylinderschraube M 4x5 DIN 84 - 8.8 verzinkt	2 910 021 115
193	Deckel	1 460 055 001
194	Zylinderschraube M 6x10 DIN 84 - 8.8 verzinkt	2 910 021 191
o 195	Dichtring	1 900 210 018
199	Winkel	1 461 335 ~~001~~ 004

Verteilereinspritzpumpe
Distributor - type injection pump
Pompe distributrice d'injection
Bomba distribuidora de inyección

0 460 306 044, 075, 105, 106

Fehlende Teile wie Grundausführung:
Parts not listed, see basic execution.
Pièces non indiquées, voir type base.
Piezas no mencionadas, véase tipo básico.
0 460 306 034

Ablegen in
Fold in
Classer dans
Clasificar en

VDT - EVP 161/4

12.1969

No.	Ersatzteile	Bestellnummer
EP/VA 6/100 H 1200 BR 44		0 460 306 040
	BR 44 P	0 460 306 075
1	Gehäuse (mit Kolben)	B 1 465 120 907
12	Rollenlager	1 460 920 905
15	Hubscheibe	1 466 111 016
21	Bolzen (Verstell)	1 463 218 006
22	Bolzen	1 463 104 012
36	Schraubstopfen	1 463 462 030
> 40	Ventilträger (mit Stopfen)	1 463 458 002
80	Verteilerkörper	1 468 326 022
> 87	Druckventil	1 468 522 008
o 93	Dichtring	1 460 210 006
94	entfällt	---
95	Welle	1 463 520 007
o 97	Dichtring	1 460 210 006
99	Schraubenfeder	1 467 010 009
100	Buchse	1 460 326 000
101	Buchse	1 460 326 000
103	Platte	1 461 321 032
105/3	Anschlag	1 463 458 012
106/1	Mutter	1 423 300 020
110	Hebel	1 461 901 020
111	Lasche	1 461 034 000
112	Schraube	1 463 450 001
115	Federring B 4 DIN 127	2 916 693 003
121	Zylinderschraube	1 463 410 001
122	Zylinderschraube	1 463 410 000

No.	Ersatzteile	Bestellnummer
▲ 133	Dichtring A 12x18 DIN 7603 Cu (5 Stück)	2 916 710 608
143	Ventil	1 467 413 004
190	Zeiger	1 461 335 008
191	Scheibe A 4 DIN 137	2 916 063 005
192	Zylinderschraube M 4x5 DIN 84 - 8.8 verzinkt	2 910 021 115
193	Deckel	1 460 055 001
194	Zylinderschraube M 6x10 DIN 84 - 8.8 verzinkt	2 910 021 191
o 195	Dichtring	1 900 210 018
199	Winkel	1 461 335 ~~001~~ 014

No.	Ersatzteile	Bestellnummer
EP/VA 6/100 H 1200 BR 44-1		0 460 306 105
	BR 44-1 P	0 460 306 106
1	Gehäuse (mit Kolben)	B 1 465 120 907
12	Rollenlager	1 460 920 905
15	Hubscheibe	1 466 111 016
21	Bolzen (Verstell)	1 463 218 006
22	Bolzen	1 463 104 012
36	Schraubstopfen	1 463 462 030
> 40	Ventilträger (mit Stopfen)	1 463 458 002
60	Gehäuse (mit Kolben)	1 465 121 904
80	Verteilerkörper	1 468 326 ~~022~~ 029
> 87	Druckventil	1 468 522 008
o 93	Dichtring	1 460 210 006
94	entfällt	---
95	Welle	1 463 520 007
o 97	Dichtring	1 460 210 006
99	Druckfeder	1 467 010 009
100	Buchse	1 460 326 000
101	Buchse	1 460 326 000
103	Platte	1 461 321 032
105/3	Anschlag	1 463 458 012
106/1	Mutter	1 423 300 020
110	Hebel	1 461 901 020
111	Lasche	1 461 034 000
112	Schraube	1 463 450 001
115	Federring B 4 DIN 127	2 916 693 003
121	Zylinderschraube	1 463 410 001
122	Zylinderschraube	1 463 410 000
▲ 133	Dichtring A 12x18 DIN 7603 Cu (5 Stück)	2 916 710 608
143	Ventil	1 467 413 004
190	Zeiger	1 461 335 008
191	Scheibe A 4 DIN 137	2 916 063 005
192	Zylinderschraube M 4x5 DIN 84 - 8.8 verzinkt	2 910 021 115
193	Deckel	1 460 055 001
194	Zylinderschraube M 6x10 DIN 84 - 8.8 verzinkt	2 910 021 191
o 195	Dichtring	1 900 210 018
199	Winkel	1 461 335 ~~007~~ 018

Verteilereinspritzpumpe
Distributor - type injection pump
Pompe distributrice d'injection
Bomba distribuidora de inyección

0 460 306 066

Fehlende Teile wie Grundausführung:
Parts not listed, see basic execution.
Pièces non indiquées, voir type base.
Piezas no mencionadas, véase tipo básico.
0 460 306 034

Ablegen in
Fold in
Classer dans
Clasificar en

VDT - EVP 161/4

12.1969

No.	Ersatzteile	Bestellnummer
EP/VA 6/100 H 1150 BR 45		0 460 306 066
1	Gehäuse (mit Kolben)	B 1 465 120 911
15	Hubscheibe	1 466 111 030
21	Bolzen (Verstell)	1 463 218 006
22	Bolzen (mit Stopfen)	1 463 104 012
36	Schraubstopfen	1 463 462 040
> 37	Druckfeder	1 464 618 002
80	Verteilerkörper	1 468 326 018
> 87	Druckventil	1 468 522 036
103	Platte	1 461 321 039
105/1	Schraube	1 463 450 010
105/3	Anschlag	1 463 458 012
106/1	Mutter	1 423 300 020
> 107/2	Verdrehfeder	1 464 651 007
109	Hebel(nach Bedarf)	1 461 901 028
109	oder	1 461 901 029
121	Schraube (nach Bedarf)	1 463 410 001
122	Schraube (nach Bedarf)	1 463 410 000
157	Hohlschraube	1 463 457 004
190	Zeiger	1 461 335 008
191	Scheibe A 4 DIN 137	2 916 063 005
192	Zylinderschraube M 4x5 DIN 84 - 8.8 verzinkt	2 910 021 115
193	Deckel	1 460 055 001
194	Zylinderschraube M 6x10 DIN 84 - 8.8 verzinkt	2 910 021 191
o 195	Dichtring	1 900 210 018
199	Winkel	1 461 335 ~~012~~ 015

Printed in Germany - Imprimé en Allemagne Rep. Fed. par ROBERT BOSCH GMBH, Hausdruckerei Stuttgart

Verteilereinspritzpumpe
Distributor - type injection pump
Pompe distributrice d'injection
Bomba distribuidora de inyección

0 460 306 101, 130

Fehlende Teile wie Grundausführung:
Parts not listed, see basic execution.
Pièces non indiquées, voir type base.
Piezas no mencionadas, véase tipo básico.
0 460 306 034

Ablegen in
Fold in
Classer dans
Clasificar en

VDT - EVP 161/4

12.1969

No.	Ersatzteile	Bestellnummer
EP/VA 6/100 H 1150 BR 45-1		0 460 306 101
1	Gehäuse (mit Kolben)	B 1 465 120 911
8	Förderpumpe	1 467 030 009
15	Hubscheibe	1 466 111 030
21	Bolzen (Verstell)	1 463 218 006
22	Bolzen	1 463 104 012
36	Schraubstopfen	1 463 462 040
> 37	Druckfeder	1 464 618 002
80	Verteilerkörper	1 468 326 018
> 87	Druckventil	1 468 522 036
(99)	Druckfeder	1 467 010 030
103	Platte	1 461 321 039
103/1	Schraube	1 463 450 010
105/3	Gewindebolzen	1 463 500 000
105/4	Anschlag	1 463 458 012
106/1	Mutter	1 423 300 020
> 107/2	Schenkelfeder	1 464 651 007
109	Hebel (nach Bedarf)	1 461 901 028
109	oder	1 461 901 029
121	Zylinderschraube	1 463 410 001
122	Zylinderschraube	1 463 410 000
157	Hohlschraube	1 463 457 004
190	Zeiger	1 461 335 008
191	Federscheibe (A 4 DIN 137)	2 916 063 005
192	Zylinderschraube (AM 4x5 DIN 84 - 8.8 verzinkt)	2 910 021 115
193	Deckel	1 460 055 007
194	Zylinderschraube (M 6x10 DIN 84 - 8.8 verzinkt)	2 910 021 191
o 195	Dichtring	1 900 210 018
199	Winkel	1 461 335 ~~012~~ 015

No.	Ersatzteile	Bestellnummer	No.	Ersatzteile	Bestellnummer
EP/VA 6/100 H 1150 BR 45-2 - 0 460 306 130					
1	Gehäuse (mit Kolben)	1 465 120 911			
8	Förderpumpe	1 467 030 009			
15	Hubscheibe	1 466 111 030			
21	Bolzen (Verstell)	1 463 218 006			
22	Bolzen	1 463 104 012			
36	Schraube	1 463 462 040			
> 37	Schraubenfeder	1 464 618 002			
80	Verteilerkörper	1 468 326 018			
> 87	Druckventil	1 468 522 036			
99	Schraubenfeder	1 467 010 030			
103	Platte	1 461 321 039			
105/1	Gewindebolzen	1 463 450 010			
105/3	Gewindebolzen	1 463 500 000			
105/4	Anschlag	1 463 458 012			
106/1	Mutter	1 423 300 020			
> 107/2	Verdrehfeder	1 464 651 007			
109	Hebel nach Bedarf	1 461 901 028			
109	oder	1 461 901 029			
121	Zylinderschraube	1 463 410 001			
137	Scheibenkeil	1 460 023 003			
157	Hohlschraube	1 463 457 004			
190	Zeiger	1 461 335 008			
191	Scheibe A 4 DIN 137-B4A	2 916 063 005			
192	Zylinderschraube AM 4x5 DIN 84-8.8-A2F	2 910 021 115			
193	Deckel	1 460 [illegible]5 001			
194	Zylinderschraube AM 6x10 DIN 84-8.8-A2F	2 910 021 191			
o 195	Dichtring	1 900 210 018			
199	Winkel	1 461 335 ~~012~~ 015			

Verteilereinspritzpumpe
Distributor - type injection pump
Pompe distributrice d'injection
Bomba distribuidora de inyección

0 460 306 069

Fehlende Teile wie Grundausführung:
Parts not listed, see basic execution.
Pièces non indiquées, voir type base.
Piezas no mencionadas, véase tipo basico.
0 460 306 034

Ablegen in
Fold in
Classer dans
Clasificar en
VDT - EVP 161/4

12.1969

No.	Ersatzteile	Bestellnummer
EP/VA 6/100 H 1400 BR 48		0 460 306 069
1	Gehäuse (mit Kolben)	B 1 465 120 911
15	Hubscheibe	1 466 111 032
21	Bolzen (Verstell)	1 463 218 006
22	Bolzen	1 463 104 012
36	Schraubstopfen	1 463 462 030
> 37	Druckfeder	1 464 617 014
> 40	Ventilträger (mit Stopfen)	1 463 458 002
60	Zwischengehäuse (mit Kolben)	1 465 121 903
80	Verteilerkörper	1 468 326 027
> 87	Druckventil	1 468 522 025
99	Druckfeder	1 467 010 030
103	Platte	1 461 321 032
105/3	Anschlag	1 463 458 012
106/1	Mutter	1 423 300 020
110	Hebel (nach Bedarf)	1 461 901 047
110	oder	1 461 901 048
157	Hohlschraube	1 463 457 004
190	Zeiger	1 461 335 008
191	Scheibe A 4 DIN 137	2 916 063 005
192	Zylinderschraube M 4x5 DIN 84 - 8.8 verzinkt	2 910 021 115
193	Deckel	1 460 055 001
194	Zylinderschraube M 6x10 DIN 84 - 8.8 verzinkt	2 910 021 191
o 195	Dichtring	1 900 210 018

Verteilereinspritzpumpe
Distributor-type injection pump
Pompe distributrice d'injection
Bomba distribuidora de inyección

0 460 306 102

Fehlende Teile wie Grundausführung:
Parts not listed, see basic execution.
Pièces non indiquées, voir type base.
Piezas no mencionadas, véase tipo básico.
0 460 306 034

Ablegen in
Fold in
Classer dans
Clasificar en

VDT - EVP 161/4

12.1969

No.	Ersatzteile	Bestellnummer
EP/VA 6/100 H 1400 BR 48-1		0 460 306 102
1	Gehäuse (mit Kolben)	B 1 465 120 911
8	Förderpumpe	1 467 030 009
15	Hubscheibe	1 466 111 032
21	Bolzen (Verstell)	1 463 218 006
22	Bolzen	1 463 104 012
36	Schraubstopfen	1 463 462 030
> 37	Druckfeder	1 464 617 014
> 40	Ventilträger (mit Stopfen)	1 463 458 002
60	Zwischengehäuse (mit Kolben)	1 465 121 903
80	Verteilerkörper	1 468 326 027
> 87	Druckventil	1 468 522 025
99	Druckfeder	1 467 010 030
103	Platte	1 461 321 032
105/3	Anschlag	1 463 458 012
106/1	Mutter	1 423 300 020
109	Hebel (nach Bedarf)	1 461 921 002
109	oder	1 461 921 003
110	Hebel (nach Bedarf)	1 461 921 016
110	oder	1 461 921 017
157	Hohlschraube	1 463 457 004
190	Zeiger	1 461 335 008
191	Federscheibe (A 4 DIN 137)	2 916 063 005
192	Zylinderschraube (M 4x5 DIN 84 - 8.8 verzinkt)	2 910 021 115
193	Deckel	1 460 055 001
194	Zylinderschraube (M 6x10 DIN 84 - 8.8 verzinkt)	2 910 011 191
o 195	Dichtring	1 900 210 018

Printed in Germany - Imprimé en Allemagne Kep. Fed. par ROBERT BOSCH GMBH, Hausdruckerei Stuttgart

Verteilereinspritzpumpe
Distributor-type injection pump
Pompe distributrice d'injection
Bomba distribuidora de inyección

0 460 306 077, 078, 103, 104

Fehlende Teile wie Grundausführung:
Parts not listed, see basic execution.
Pièces non indiquées, voir type base.
Piezas no mencionadas, véase tipo básico.

0 460 306 034

Ablegen in
Fold in
Classer dans
Clasificar en

VDT - EVP 161/4

12.1969

No.	Ersatzteile	Bestellnummer
EP/VA 6/100 H 1350 BR 49		0 460 306 077
BR 49 P		0 460 306 078
1	Gehäuse (mit Kolben)	1 465 120 907
12	Rollenlager	1 460 920 905
15	Hubscheibe	1 466 111 016
21	Bolzen (Verstell)	1 463 218 006
22	Bolzen	1 463 104 012
> 40	Ventilträger (mit Stopfen)	1 463 458 002
80	Verteilerkörper	1 468 326 029
o 93	Dichtring	1 460 210 006
95	Welle	1 463 520 007
o 97	Dichtring	1 460 210 006
99	Druckfeder	1 460 010 021
100	Buchse	1 460 326 000
101	Buchse	1 460 326 000
103	Platte	1 461 321 032
105/3	Anschlag	1 463 458 012
106/1	Mutter	1 423 300 020
110	Hebel	1 461 901 007
111	Lasche	1 461 034 000
112	Schraube	1 463 450 001
113	Federring B 4 DIN 127	2 910 693 003
121	Zylinderschraube	1 463 410 001
122	Zylinderschraube	1 463 410 000
190	Zeiger	1 461 335 008
191	Scheibe A 4 DIN 137	2 916 063 005
192	Zylinderschraube M 4x5 DIN 84 - 8.8 verzinkt	2 910 021 115
193	Platte	1 461 023 001
194	Schraube	1 463 450 003
o 195	Dichtring	1 900 210 018
199	Winkel	1 461 335 ~~001~~ 014

No.	Ersatzteile	Bestellnummer	No.	Ersatzteile	Bestellnummer
EP/VA 6/100 H 1350 BR 49-1		0 460 306 103			
	BR 49-1 P	0 460 306 104			
1	Gehäuse (mit Kolben)	B 1 465 120 907			
12	Rollenlager	1 460 920 905			
15	Hubscheibe	1 466 111 016			
21	Bolzen (Verstell)	1 463 218 006			
22	Bolzen	1 463 104 012			
> 40	Ventilträger (mit Stopfen)	1 463 458 002			
80	Verteilerkörper	1 468 326 ~~029~~ 132			
o 93	Dichtring	1 460 210 006			
94	entfällt	---			
95	Welle	1 463 520 007			
o 97	Dichtring	1 460 210 006			
99	Druckfeder	1 467 010 021			
100	Buchse	1 460 326 000			
101	Buchse	1 460 326 000			
103	Platte	1 461 321 032			
105/3	Anschlag	1 463 458 012			
106/1	Mutter	1 423 300 020			
110	Hebel	1 461 901 ~~007~~ 020			
111	Lasche	1 461 034 000			
112	Schraube	1 463 450 001			
113	Federring B 4 DIN 127	2 916 693 003			
121	Zylinderschraube	1 463 410 001			
122	Zylinderschraube	1 463 410 000			
190	Zeiger	1 461 335 008			
191	Scheibe A 4 DIN 137	2 916 063 005			
192	Zylinderschraube M 4x5 DIN 84 - 8.8 verzinkt	2 910 021 115			
193	Deckel	1 460 055 001			
194	Schraube M 6x10 DIN 84 - 8.8 verzinkt	2 910 021 191			
o 195	Dichtring	1 900 210 018			
199	Winkel	1 461 335 ~~007~~ 018			

Verteilereinspritzpumpe
Distributor - type injection pump
Pompe distributrice d'injection
Bomba distribuidora de inyección

0 460 306 080, 082

Fehlende Teile wie Grundausführung:
Parts not listed, see basic execution.
Pièces non indiquées, voir type base.
Piezas no mencionadas, véase tipo básico.
0 460 306 034

Ablegen in
Fold in
Classer dans
Clasificar en

VDT - EVP 161/4

12.1969

No.	Ersatzteile	Bestellnummer
EP/VA 6/100 H 1200 BR 51		0 460 306 080
BR 51 P		0 460 306 082
1	Gehäuse (mit Kolben)	B 1 465 120 907
12	Rollenlager	1 460 920 905
15	Hubscheibe	1 466 111 016
21	Bolzen (Verstell)	1 463 218 006
22	Bolzen	1 463 104 012
36	Schraubstopfen	1 463 462 030
> 40	Ventilträger (mit Stopfen)	1 463 458 002
60	Gehäuse (mit Kolben)	1 465 121 904
80	Verteilerkörper	1 468 326 ~~019~~ 034
> 87	Druckventil	1 468 522 008
o 93	Dichtring	1 460 210 006
94	entfällt	—
95	Welle	1 463 520 007
o 97	Dichtring	1 460 210 006
100	Buchse	1 460 326 000
101	Buchse	1 460 326 000
103	Platte	1 461 321 032
105/3	Anschlag	1 463 458 012
106/1	Mutter	1 423 300 020
110	Hebel	1 461 901 020
111	Lasche	1 461 034 000
112	Schraube	1 463 450 001
115	Federring B 4 DIN 127	2 916 693 003
121	Zylinderschraube	1 463 410 001
122	Zylinderschraube	1 463 410 000
190	Zeiger	1 461 335 008
191	Scheibe A 4 DIN 137	2 916 063 005
192	Zylinderschraube M 4x5 DIN 84 - 8.8 verzinkt	2 910 021 115
193	Deckel	1 460 055 001
194	Zylinderschraube M 6x10 DIN 84 - 8.8 verzinkt	2 910 021 191
o 195	Dichtring	1 900 210 018
200	Winkel	1 461 335 ~~001~~ 014

Verteilercinspritzpumpe
Distributor-type injection pump
Pompe distributrice d'injection
Bomba distribuidora de inyección

0 460 306 081, 083, 087

Fehlende Teile wie Grundausführung:
Parts not listed, see basic execution.
Pièces non indiquées, voir type base.
Piezas no mencionadas, vease tipo básico.
0 460 306 034

Ablegen in
Fold in
Classer dans
Clasificar en

VDT - EVP 161/4

12.1969

No.	Ersatzteile	Bestellnummer
EP/VA 6/100 H 1200 BR 51-1		0 460 306 081
BR 51-1P		0 460 306 083
1	Gehäuse (mit Kolben)	B 1 465 120 907
12	Rollenlager	1 460 920 905
15	Hubscheibe	1 466 111 016
21	Bolzen (Verstell)	1 463 218 006
22	Bolzen	1 463 104 012
36	Schraubstopfen	1 463 462 030
> 40	Ventilträger (mit Stopfen)	1 463 458 002
60	Gehäuse (mit Kolben)	1 465 121 904
80	Verteilerkörper	1 468 326 ~~019~~ 094
> 87	Druckventil	1 468 522 204
o 93	Dichtring	1 460 210 006
94	entfällt	---
95	Welle	1 463 520 007
o 97	Dichtring	1 460 210 006
100	Buchse	1 460 326 000
101	Buchse	1 460 326 000
103	Platte	1 461 321 032
105/3	Anschlag	1 463 458 012
106/1	Mutter	1 423 300 020
110	Hebel	1 461 901 020
111	Lasche	1 461 034 000
112	Schraube	1 463 450 001
115	Federring B 4 DIN 127	2 916 693 003
121	Zylinderschraube	1 463 410 001
122	Zylinderschraube	1 463 410 000
190	Zeiger	1 461 335 008
191	Scheibe A 4 DIN 137	2 916 063 005
192	Zylinderschraube M 4x5 DIN 84 - 8.8 verzinkt	2 910 021 115
193	Deckel	1 460 055 001
194	Zylinderschraube M 6x10 DIN 84 - 8.8 verzinkt	2 910 021 191
o 195	Dichtring	1 900 210 018
199	Winkel	1 461 335 ~~001~~ 018

Printed in Germany - Imprimé en Allemagne rép. fed. par ROBERT BOSCH GMBH, Hausdruckerei Stuttgart

No.	Ersatzteile	Bestellnummer	No.	Ersatzteile	Bestellnummer
EP/VA 6/100 H 1300 BR 54		0 460 306 087			
1	Gehäuse (mit Kolben)	B 1 465 120 911			
8	Förderpumpe	1 467 030 006			
15	Hubscheibe	1 466 111 024			
21	Bolzen (Verstell)	1 463 218 006			
22	Bolzen	1 463 104 012			
36	Schraubstopfen	1 463 462 039			
> 37	Druckfeder	1 464 618 002			
> 40	Ventilträger (mit Stopfen)	1 463 458 002			
> 42	Schraubenfeder	1 464 611 027			
60	Zwischengehäuse (mit Kolben)	1 465 121 903			
80	Verteilerkörper	1 468 326 032			
> 67	Druckventil	1 468 522 028			
93	Schraubenfeder	1 467 010 021			
103	Platte	1 461 321 032			
105/5	Anschlag	1 463 458 012			
106/1	Mutter	1 [illegible] 020			
107/1	entfällt				
107/2	entfällt				
110	Hebel (nach Bedarf)	1 461 901 025			
110	oder	1 461 901 026			
▲ 133	Dichtring A 12x18 DIN 7603 Cu (5 Stück)	2 916 710 608			
190	Zeiger	1 461 335 008			
191	Scheibe A 4 DIN 137	2 916 063 005			
192	Zylinderschraube M 4x5 DIN 84 - 8.8 verzinkt	2 910 021 115			
193	Deckel	1 460 055 001			
194	Schraube	1 463 450 003			
o 195	Dichtring	1 900 210 018			
196	Anschlußstutzen	1 903 356 008			

Verteilereinspritzpumpe
Distributor-type injection pump
Pompe distributrice d'injection
Bomba distribuidora de inyección

0 460 306 088

Fehlende Teile wie Grundausführung:
Parts not listed, see basic execution.
Pièces non indiquées, voir type base.
Piezas no mencionadas, véase tipo básico.
0 460 306 034

Ablegen in
Fold in
Classer dans
Clasificar en

VDT - EVP 161/4

12.1989

No.	Ersatzteile	Bestellnummer
EP/VA 6/100 H 1300 BR 54-1		0 460 306 088
1	Gehäuse (mit Kolben)	B 1 465 120 911
8	Förderpumpe	1 467 030 006
15	Hubscheibe	1 466 111 024
21	Bolzen (Verstell)	1 463 218 006
22	Bolzen	1 463 104 012
36	Schraubstopfen	1 463 462 041
> 40	Ventilträger (mit Stopfen)	1 463 458 002
> 42	Schraubenfeder	1 464 611 027
60	Zwischengehäuse (mit Kolben)	1 465 121 903
80	Verteilerkörper	1 468 326 032
> 87	Druckventil	1 468 522 028
99	Schraubenfeder	1 467 010 021
103	Platte	1 461 321 032
105/3	Anschlag	1 463 458 012
106/1	Mutter	1 423 300 020
107/1	entfällt	
107/2	entfällt	
110	Hebel (nach Bedarf)	1 461 901 025
110	oder	1 461 901 026
▲ 133	Dichtring A 12x18 DIN 7603 Cu (5 Stück)	2 916 710 608
190	Zeiger	1 461 335 008
191	Scheibe A 4 DIN 137	2 916 063 005
192	Zylinderschraube M 4x5 DIN 84 - 8.8 verzinkt	2 910 021 115
193	Deckel	1 460 055 001
194	Schraube	1 463 450 003
o 195	Dichtring	1 900 210 018
196	Anschlußstutzen	1 903 356 008

Verteilereinspritzpumpe
Distributor - type injection pump
Pompe distributrice d'injection
Bomba distribuidora de inyección

0 460 306 099

Fehlende Teile wie Grundausführung:
Parts not listed, see basic execution.
Pièces non indiquées, voir type base.
Piezas no mencionadas, véase tipo básico.
0 460 306 034

Ablegen in
Fold in
Classer dans
Clasificar en

VDT - EVP 161/4

12.1969

No.	Ersatzteile	Bestellnummer
	EP/VA 6/100 H 1300 BR 54-2	0 460 306 099
1	Gehäuse (mit Kolben)	B 1 465 120 911
8	Förderpumpe	1 467 030 006
15	Hubscheibe	1 466 111 024
21	Bolzen (Verstell)	1 463 218 006
22	Bolzen	1 463 104 012
36	Schraubstopfen	1 463 462 039
> 37	Druckfeder	1 464 618 002
> 40	Ventilträger (mit Stopfen)	1 463 458 002
> 42	Druckfeder	1 464 611 027
60	Zwischengehäuse (mit Kolben)	1 465 121 903
[illegible]	Verteilerkörper	1 468 326 032
> 87	Druckventil	1 468 522 028
99	Druckfeder	1 467 010 021
103	Platte	1 461 321 032
105/3	Anschlag	1 463 458 012
106/1	Mutter	1 423 300 020
107/1	entfällt	---
107/2	entfällt	---
110	Hebel (nach Bedarf)	1 461 901 025
110	oder	1 461 901 026
▲ 133	Dichtring A 12x18 DIN 7603 Cu (5 Stück)	2 916 710 608
137	entfällt	---
138	entfällt	---
139	entfällt	---
190	Zeiger	1 461 335 008
191	Scheibe 4,3 DIN 433 St	2 916 011 009
192	Zylinderschraube M 4x5 DIN 84 - 8.8 verzinkt	2 910 021 115
193	Deckel	1 460 055 001
194	Schraube	1 463 450 003
o 195	Dichtring	1 900 210 018
196	Einschraubstutzen	1 903 356 008

Printed in Germany · Imprimé en A. Imagen Stg. Fed. per ROBERT BOSCH GMBH, Hausdruckerei Stuttgart.

ROBERT BOSCH GMBH STUTTGART

Verteilereinspritzpumpe
Distributor - type injection pump
Pompe distributrice d'injection
Bomba distribuidora de inyección

0 460 306 100, 089, 090

Fehlende Teile wie Grundausführung:
Parts not listed, see basic execution.
Pièces non indiquées, voir type base.
Piezas no mencionadas, véase tipo básico.
0 460 306 034

Ablegen in
Fold in
Classer dans
Clasificar en

VDT - EVP 161/4

12.1969

No.	Ersatzteile	Bestellnummer
EP/VA 6/100 H 1300 BR 54-3		0 460 306 100
1	Gehäuse (mit Kolben)	B 1 465 120 911
8	Förderpumpe	1 467 030 006
15	Hubscheibe	1 466 111 024
21	Bolzen (Verstell)	1 463 218 006
22	Bolzen	1 463 104 012
36	Schraubstopfen	1 463 462 039
> 40	Ventilträger (mit Stopfen)	1 463 458 002
> 42	Druckfeder	1 464 611 027
60	Zwischengehäuse (mit Kolben)	1 465 121 903
80	Verteilerkörper	1 468 326 032
99	Druckfeder	1 467 010 017
103	Platte	1 461 321 032
105/3	Anschlag	1 463 458 012
106/1	Mutter	1 423 300 020
107/1	entfällt	
107/2	entfällt	
110	Hebel (nach Bedarf)	1 461 901 025
110	oder	1 461 901 026
▲ 133	Dichtring A 12x18 DIN 7603Cu (5 Stück)	2 916 710 608
137	entfällt	
138	entfällt	
139	entfällt	
190	Zeiger	1 461 335 008
191	Scheibe A 4 DIN 137	2 916 063 005
192	Zylinderschraube M 4x5 DIN 84 - 8.8 verzinkt	2 910 021 115
193	Deckel	1 460 055 001
194	Schraube	1 463 450 003
o 195	Dichtring	1 900 210 018
196	Einschraubstutzen	1 903 356 008

Printed in Germany - Imprimé en Allemagne Rép. Fédé. par ROBERT BOSCH GMBH, Hausdruckerei Stuttgart.

No.	Ersatzteile	Bestellnummer
EP/VA 6/100 H 1400 BR 57		0 460 306 089
	ER 57 P	0 460 306 090
1	Gehäuse (mit Kolben)	B 1 465 120 907
12	Rollenlager	1 460 920 905
15	Hubscheibe	1 466 111 016
21	Bolzen (Verstell)	1 463 218 006
22	Bolzen	1 463 104 012
36	Schraubstopfen	1 463 462 020
> 40	Ventilträger (mit Stopfen)	1 463 458 002
80	Verteilerkörper	1 468 326 ~~035~~ 433
> 87	Druckventil	1 468 522 205
o 93	Dichtring	1 460 210 006
94	entfällt	---
95	Welle	1 463 520 017
o 97	Dichtring	1 460 210 006
99	Druckfeder	1 467 010 021
100	Buchse	1 460 326 000
101	Buchse	1 460 326 000
103	Platte	1 461 321 032
105/3	Anschlag	1 463 458 012
106/1	Mutter	1 423 300 020
110	Hebel	1 461 921 034
114	Sechskantmutter M 6 DIN 934 - 8 verzinkt	2 915 011 007
121	Zylinderschraube	1 463 410 001
122	Zylinderschraube	1 463 410 000
171	Ausgleichscheibe	2 430 100 615
172	Verdrehfeder	2 424 651 003
173	Mutter	1 463 315 001
190	Zeiger	1 461 335 008
191	Scheibe A 4 DIN 137	2 916 063 005
192	Zylinderschraube M 4x5 DIN 84 - 8.8 verzinkt	2 910 021 115
193	Deckel	1 460 055 001
194	Zylinderschraube M 6x10 DIN 84 - 8.8 verzinkt	2 910 021 191
c 195	Dichtring	1 900 210 018

No.	Ersatzteile	Bestellnummer
199	Winkel	1 461 335 ~~001~~ 014
250	Hebel (nach Bedarf)	1 461 921 036
	oder	1 461 921 038

Verteilereinspritzpumpe
Distributor - type injection pump
Pompe distributrice d'injection
Bomba distribuidora de inyección

0 460 306 093, 094

Fehlende Teile wie Grundausführung:
Parts not listed, see basic execution
Pièces non indiquées, voir type base.
Piezas no mencionadas, véase tipo básico.
0 460 306 034

Ablegen in
Fold in
Classer dans
Clasificar en

VDT - EVP 161/4

12.1969

No.	Ersatzteile	Bestellnummer
EP/VA 6/100 H 1450 BR 59		0 460 306 093
BR 59 P		0 460 306 094
1	Gehäuse (mit Kolben)	B 1 465 120 907
12	Rollenlager	1 460 920 905
15	Hubscheibe	1 465 111 016
21	Bolzen (Verstell)	1 463 218 006
22	Bolzen	1 463 104 012
> 37	Druckfeder	1 464 617 014
> 40	Ventilträger (mit Stopfen)	1 463 458 002
80	Verteilerkörper	1 468 326 ~~036~~ 134
> 87	Druckventil	1 468 522 016
> 89	Druckfeder	1 414 613 002
o 93	Dichtring	1 460 210 006
94	entfällt	---
95	Welle	1 463 520 017
o 97	Dichtring	1 460 210 006
99	Druckfeder	1 467 010 004
100	Buchse	1 460 326 000
101	Buchse	1 460 326 000
103	Platte	1 461 321 032
105/3	Anschlag	1 463 458 012
106/1	Sechskantmutter	1 423 300 020
110	Hebel	1 461 921 034
114	Mutter M 6 DIN 934 - 8 verzinkt (1 Stück)	2 915 011 007
121	Zylinderschraube	1 463 410 001
122	Zylinderschraube	1 463 410 000
▲ 133	Dichtring A 12x18 DIN 7603 Cu (5 Stück)	2 916 710 608
171	Scheibe	2 430 100 615
172	Verdrehfeder	2 424 651 003
173	Mutter	1 463 315 001
190	Zeiger	1 461 335 008
191	Scheibe A 4 DIN 137	2 915 063 005
192	Zylinderschraube M 4x5 DIN 84 - 8.8 verzinkt	2 910 021 115
193	Platte	1 460 055 001
194	Schraube M 6x10 DIN 84 - 8.8 verzinkt	2 910 021 191
o 195	Dichtring	1 900 210 018
199	Winkel	1 461 335 ~~001~~ 014
250	Hebel (nach Bedarf)	1 461 921 036
	oder	1 461 921 038

BOSCH Ersatzteile

Verteilereinspritzpumpe 0 460 306 154, 155

Fehlende Teile wie Grundausführung:
Parts not listed, see basic execution.
Pièces non indiquées, voir type de base.
Piezas no mencionadas, véase tipo básico.
0 460 306 034

Ablegen in/ File in
Classer dans/ Clasificar en VDT-EVP 161/4

EP/VA 6/100 H 1150 BR 79 0 460 306 154
BR 79-P 155

No.	Ersatzteile	Bestellnummer
1	Gehäuse (mit Kolben)	1 465 120 907
15	Hubscheibe	1 466 111 016
21	Bolzen (Verstell)	1 463 218 006
22	Bolzen	1 463 104 012
36	Schraube	1 463 462 022
> 37	Schraubenfeder	1 464 617 017
> 40	Ventilträger (mit Stopfen)	1 463 458 002
60	Zwischengehäuse	1 465 121 911
80	Verteilerkörper	1 468 326 ~~085~~ 137
> 87	Druckventil	1 468 522 243
> 89	Schraubenfeder	1 414 613 002
o 93	Dichtring	1 460 210 006
94	entfällt	-
95	Welle	1 463 520 007
99	Schraubenfeder	1 467 010 017
101	Buchse	1 460 326 000
103	Platte	1 461 321 032
105/3	Anschlag	1 463 458 012
106/1	Mutter	1 423 300 020
110	Hebel	1 461 901 020
111	Lasche	1 461 034 000
112	Schraube	1 463 450 001
113	Federring (B 4 DIN 127-B 4 A)	2 916 693 003
121	Zylinderschraube	1 463 410 001
137	Scheibenfeder	1 460 023 003
190	Zeiger	1 461 335 008
191	Scheibe (A 4 DIN 137-B 4 A)	2 916 063 005
192	Zylinderschraube (AM 4x5 DIN 84-8.8-A 2 F)	2 910 021 115
193	Deckel	1 460 055 001
194	Zylinderschraube (AM 6x10 DIN 84-8.8-A 2 F)	2 910 021 191
o 195	Dichtring	1 900 210 018
199	Winkel	1 461 335 007

Printed in Germany · Imprimé en Allemagne Rep. Fed. par ROBERT BOSCH GMBH, Hausdruckerei Stuttgart

BOSCH Ersatzteile

Verteilereinspritzpumpe 0 460 306 041

Fehlende Teile wie Grundausführung:
Parts not listed, see basic execution.
Pièces non indiquées, voir type de base.
Piezas no mencionadas, véase tipo básico,
0 460 306 034

Ablegen in/ File in
Classer dans/ Clasificar en VDT-EVP 161/4

No.	Benennung	Bestellnummer
EP/VA 6/100 H 1000 BR 117		0 460 306 041
1	Gehäuse (mit Kolben)	B 1 465 120 911
15	Hubscheibe	1 466 111 016
36	Schraubstopfen	1 463 462 022
> 40	Ventilträger (mit Stopfen)	1 463 458 002
60	Zwischengehäuse (mit Kolben)	1 465 121 903
80	Verteilerkörper	1 468 326 008
> 87	Druckventil	1 468 522 000
(99)	Schraubenfeder	1 467 010 017
103	Platte	1 461 321 053
104	Senkschraube M 6x12 DIN 63-8.8-A 2 F (4 Stück)	2 910 511 193
105/3	Gewindebolzen	1 463 402 002
106	Sechskantmutter M 6 DIN 934 - 8-A 2 F (4 Stück)	2 915 011 007
▲ 133	Dichtring A 12x18 DIN 7603 Cu (5 Stück)	2 916 710 608
190	Zeiger	1 461 335 008
191	Scheibe A 4 DIN 137	2 916 063 005
192	Zylinderschraube M 4x5 DIN 84 - 8.8-A 2 F	2 910 021 115
193	Deckel	1 460 055 001
194	Zylinderschraube M 6x10 DIN 84 - 8.8-A 2 F	2 910 021 191
° 195	Dichtring	1 900 210 018
196	Anschlußstutzen	1 903 356 008

Robert Bosch GmbH
D-7 Stuttgart 1, Postfach 50

Printed in Federal Republic of Germany
Imprimé en R.F.A. par Robert Bosch GmbH

Verteilereinspritzpumpe
Distributor-type injection pump
Pompe distributrice d'injection
Bomba distribuidora de inyección

0 460 306 042

Fehlende Teile wie Grundausführung:
Parts not listed, see basic execution.
Pièces non indiquées, voir type base.
Piezas no mencionadas, véase tipo básico.

0 460 306 034

Ablegen in
Fold in
Classer dans
Clasificar en

VDT - EVP 161/4

12.1969

No.	Ersatzteile	Bestellnummer
EP/VA 6/100 H 1100 BR 117-1		0 460 306 042
1	Gehäuse (mit Kolben)	B 1 465 120 911
15	Hubscheibe	1 466 111 016
36	Schraubstopfen	1 463 462 022
> 40	Ventilträger (mit Stopfen)	1 463 458 002
60	Zwischengehäuse (mit Kolben)	1 465 121 903
80	Verteilerkörper	1 468 326 008
> 87	Druckventil	1 468 522 000
(99)	Druckfeder	1 467 010 017
103	Platte	1 461 321 ~~007~~ 053
105/3	Gewindebolzen	1 463 402 002
106	Sechskantmutter M 6 DIN 934 - 8 verzinkt (4 Stück)	2 915 011 007
▲ 133	Dichtring A 12x18 DIN 7603 Cu (5 Stück)	2 916 710 608
190	Zeiger	1 461 335 008
191	Scheibe A 4 DIN 137	2 916 063 005
192	Zylinderschraube M 4x5 DIN 84 - 8.8 verzinkt	2 910 021 115
193	Deckel	1 460 055 001
194	Zylinderschraube M 6x10 DIN 84 - 8.8 verzinkt	2 910 021 191
o 195	Dichtring	1 900 210 018
196	Einschraubstutzen	1 903 356 008
~~256~~	~~Schraube~~	~~1 463 527 000~~

Printed in Germany · Imprimé en Allemagne Rép. Féd. par ROBERT BOSCH GMBH, Hauptdruckerei Stuttgart.

No.	Ersatzteile	Bestellnummer
EP/VA 6/100 H 1700 BR 119		0 460 306 044
1	Gehäuse (mit Kolben)	B 1 465 120 911
8	Förderpumpe	1 467 030 006
15	Hubscheibe	1 466 111 024
21	Bolzen (Verstell)	1 463 218 006
22	Bolzen	1 463 104 012
36	Schraubstopfen	1 463 462 023
> 37	Druckfeder	1 464 617 014
> 40	Ventilträger (mit Stopfen)	1 463 458 002
> 42	Schraubenfeder	1 464 611 027
60	Zwischengehäuse (mit Kolben)	1 465 121 903
80	Verteilerkörper	1 468 326 006
99	Schraubenfeder	1 467 010 021
103	Platte	1 461 321 034
105/1	Gewindebolzen	1 463 402 002
105/2	Gewindebolzen	1 463 500 000
105/3	Gewindebolzen	1 463 402 002
106	Sechskantmutter M 6 DIN 934 - 8 verzinkt (4 Stück)	2 915 011 007
107/1	entfällt	
107/2	entfällt	
110	Hebel (nach Bedarf)	1 461 901 025
110	oder	1 461 901 026
▲ 133	Dichtring A 12x18 DIN 7603 Cu (5 Stück)	2 916 710 608
137	entfällt	
138	entfällt	
139	entfällt	
190	Zeiger	1 461 335 008
191	Scheibe A 4 DIN 137	2 916 063 005
192	Zylinderschraube M 4x5 DIN 84 - 8.8 verzinkt	2 910 021 115

No.	Ersatzteile	Bestellnummer
193	Deckel	1 460 055 001
194	Schraube	1 463 450 003
196	Anschlußstutzen	1 903 356 008
o 195	Dichtring	1 900 210 018

Verteilereinspritzpumpe
Distributor - type injection pump
Pompe distributrice d'injection
Bomba distribuidora de inyección

0 460 306 063, 043

Fehlende Teile wie Grundausführung:
Parts not listed, see basic execution.
Pièces non indiquées, voir type base.
Piezas no mencionadas, véase tipo básico.
0 460 306 034

Ablegen in
Fold in
Classer dans
Clasificar en

VDT - EVP 161/4

12.1969

No.	Ersatzteile	Bestellnummer
EP/VA 6/100 H 1700 BR 119-1		0 460 306 063
1	Gehäuse (mit Kolben)	B 1 465 120 911
8	Förderpumpe	1 467 030 006
15	Hubscheibe	1 466 111 024
21	Bolzen (Verstell)	1 463 218 006
22	Bolzen	1 463 104 012
36	Schraubstopfen	1 463 462 023
> 37	Druckfeder	1 464 617 014
> 40	Ventilträger (mit Stopfen)	1 463 458 002
> 42	Druckfeder	1 464 611 027
60	Zwischengehäuse (mit Kolben)	1 465 121 903
80	Verteilerkörper	1 468 326 006
(99)	Druckfeder	1 467 010 021
103	Platte	1 461 321 029
105/1	Gewindebolzen	1 463 402 002
105/2	Gewindebolzen	1 463 500 000
105/3	Gewindebolzen	1 463 402 002
106	Sechskantmutter M 6 DIN 934 - 8 verzinkt (4 Stück)	2 915 011 007
107/1	entfällt	
107/2	entfällt	
110	Hebel (nach Bedarf)	1 461 901 032
110	oder	1 461 901 034
▲ 133	Dichtring A 12X18 DIN 7603 Cu (5 Stück)	2 916 710 608
137	entfällt	
138	entfällt	
139	entfällt	
190	Zeiger	1 461 335 008
191	Scheibe A 4 DIN 137	2 916 063 005
192	Zylinderschraube M 4x5 DIN 84 - 8.8 verzinkt	2 910 021 115
193	Deckel	1 460 055 001
194	Schraube	1 463 450 003
o 195	Dichtring	1 900 210 018
196	Einschraubstutzen	1 903 356 008

Printed in Germany - Imprimé en Allemagne Rép. Fed. par ROBERT BOSCH GMBH, Hausdruckerei Stuttgart

No.	Ersatzteile	Bestellnummer	No.	Ersatzteile	Bestellnummer
MP/VA 6/100 H 1100 BR 120		0 460 306 043			
1	Gehäuse (mit Kolben)	B 1 465 120 911			
15	Hubscheibe	1 466 111 016			
36	Schraubstopfen	1 463 462 022			
> 40	Ventilträger (mit Stopfen)	1 463 458 002			
60	Zwischengehäuse (mit Kolben)	1 465 121 903			
80	Verteilerkörper	1 468 326 005			
> 87	Druckventil	1 468 522 000			
99	Druckfeder	1 467 010 017			
103	Platte	1 461 321 007			
105/3	Gewindebolzen	1 463 402 002			
106	Sechskantmutter M 6 DIN 439 - 5.8 verzinkt(4 Stück)	2 915 051 106			
△ 133	Dichtring A 12x18 DIN 7603 Cu (5 Stück)	2 916 710 608			
190	Zeiger	1 461 335 008			
191	Scheibe A 4 DIN 137	2 916 063 005			
192	Zylinderschraube M 4x5 DIN 84 - 8.8 verzinkt	2 910 021 115			
193	Deckel	1 460 055 001			
194	Zylinderschraube M 6x10 DIN 84 - 8.8 verzinkt	2 910 021 191			
o 195	Dichtring	1 900 210 018			
196	Einschraubstutzen	1 903 356 008			
256	Schraube	1 463 527 000			

Verteilereinspritzpumpe
Distributor - type injection pump
Pompe distributrice d'injection
Bomba distribuidora de inyección

0 460 306 048, 067

Fehlende Teile wie Grundausführung:
Parts not listed, see basic execution.
Pièces non indiquées, voir type base.
Piezas no mencionadas, véase tipo básico.

0 460 306 034

Ablegen in
Fold in
Classer dans
Clasificar en

VDT - EVP 161/4

12.1969

No.	Ersatzteile	Bestellnummer	No.	Ersatzteile	Bestellnummer
EP/VA 6/100 H 1450 BR 124		0 460 306 048			
15	Hubscheibe	1 466 111 009			
21	Bolzen (Verstell)	1 463 218 006			
22	Bolzen	1 463 104 012			
36	Schraubstopfen	1 463 462 ~~020~~ 019			
> 37	Druckfeder	1 464 617 014			
> 40	Ventilträger (mit Stopfen)	1 463 458 002			
> 42	Druckfeder	1 464 628 000			
60	Zwischengehäuse (mit Kolben)	1 465 121 907			
71	Druckfeder	1 464 634 000			
80	Verteilerkörper	1 468 326 028			
> 87	Druckventil	1 468 522 021			
103	Platte	1 461 321 036			
> 107/1	Verdrehfeder	1 464 651 008			
110	Hebel (nach Bedarf)	1 461 901 037			
110	oder	1 461 901 039			
▲ 133	Dichtring A 12x18 DIN 7603 Cu (6 Stück)	2 916 710 608			
203	Flansch	1 465 703 ~~003~~ 030			
204	Stiftschraube	1 463 502 000			
205	Scheibe 8,4 DIN 125 - St verzinkt	2 916 011 016			
206	Federring B 8 DIN 127	2 916 693 007			
207	Sechskantmutter M 8 DIN 934 - 8 verzinkt	2 915 011 009			
▲ 208	Dichtplatte	1 460 051 000			

ROBERT BOSCH GMBH STUTTGART

Printed in Germany. Imprimé en Allemagne Rép. Fédé. par ROBERT BOSCH GMBH, Hausdruckerei Stuttgart.

No.	Ersatzteile	Bestellnummer	No.	Ersatzteile	Bestellnummer
EP/VA 6/100 H 1300 BR 124-1		0 460 306 067			
15	Hubscheibe	1 466 111 009			
21	Bolzen (Verstell)	1 463 218 006			
22	Bolzen	1 463 104 012			
36	Schraubstopfen	1 463 462 022			
> 37	Druckfeder	1 464 617 014			
> 40	Ventilträger (mit Stopfen)	1 463 458 002			
> 42	Druckfeder	1 464 628 000			
60	Zwischengehäuse (mit Kolben)	1 465 121 907			
71	Druckfeder	1 464 634 000			
80	Verteilerkörper	1 468 326 028			
> 87	Druckventil	1 468 522 021			
103	Platte	1 461 321 036			
> 107/1	Verdrehfeder	1 464 651 008			
110	Hebel (nach Bedarf)	1 461 902 002			
110	oder	1 461 902 003			
▵ 133	Dichtring A 12x18 DIN 7603 Cu (6 Stück)	2 916 710 608			
203	Flansch	1 465 703 ~~603~~ 030			
204	Stiftschraube	1 463 502 000			
205	Scheibe 8,4 DIN 125 - St verzinkt	2 916 011 016			
206	Federring B 8 DIN 127	2 916 693 007			
207	Sechskantmutter M 8 DIN 934 - 8 verzinkt	2 915 011 009			
▵ 208	Dichtplatte	1 460 051 000			

BOSCH Ersatzteile

Verteilereinspritzpumpe 0 460 306 129, 150

Fehlende Teile wie Grundausführung:
Parts not listed, see basic execution.
Pièces non indiquées, voir type de base.
Piezas no mencionadas, véase tipo básico.
0 460 306 034

Ablegen in/ File in
Classer dans/ Clasificar en VDT-EVP 161/4

No.	Ersatzteile	Bestellnummer	No.	Ersatzteile	Bestellnummer
EP/VA 6/100 H 1500 BR 124-2		0 460 306 129			
15	Hubscheibe	1 466 111 009			
21	Bolzen (Verstell)	1 463 218 006			
22	Bolzen	1 463 104 012			
36	Schraube	1 463 462 020			
37	Schraubenfeder	1 464 617 014			
> 40	Ventilträger (mit Stopfen)	1 463 458 002			
> 42	Schraubenfeder	1 464 628 000			
60	Zwischengehäuse (mit Kolben)	1 465 121 907			
71	Schraubenfeder	1 464 634 000			
80	Verteilerkörper	1 468 326 028			
> 87	Druckventil	1 468 522 021			
103	Platte	1 461 321 036			
> 107/1	Verdrehfeder	1 464 651 008			
110	Hebel (nach Bedarf)	1 461 901 037			
	oder	1 461 901 039			
Δ 133	Dichtring (6 Stück) (A 12x18 DIN 7603 Cu)	2 916 710 608			
203	Flansch	1 465 703 ~~003~~ 030			
204	Schraube	1 463 502 000			
205	Scheibe (A 8,4 DIN 125 -St-A 2 F)	2 916 011 016			
206	Federring (B 8 DIN 127 - B 4 A)	2 916 693 007			
207	Sechskantmutter (M 8 DIN 934-6-A 2F)	2 915 011 009			
Δ 208	Dichtplatte	1 460 051 000			

Printed in Germany - Imprimé en Allemagne Rep. Fed. par ROBERT BOSCH GMBH, Hauptdruckerei Stuttgart

No.	Ersatzteile	Bestellnummer	Stück	No.	Ersatzteile	Bestellnummer
EP/VA 6/100 H 1500 BR 124-4		0 460 306 150				
15	Hubscheibe	1 466 111 009				
21	Bolzen (Verstell)	1 463 218 006				
22	Bolzen	1 463 104 012				
36	Schraube	1 463 462 019				
37	Schraubenfeder	1 464 617 014				
> 40	Ventilträger (mit Stopfen)	1 463 458 002				
> 42	Schraubenfeder	1 464 628 000				
60	Zwischengehäuse (mit Kolben)	1 465 121 907				
71	Schraubenfeder	1 464 634 000				
80	Verteilerkörper	1 468 326 028				
> 87	Druckventil	1 468 522 021				
103	Platte	1 461 321 036				
> 107/1	Verdrehfeder	1 464 651 008				
110	Hebel n. Bedarf	1 461 901 037				
	oder	1 461 901 039				
△ 133	Dichtring (A 12x18 DIN 7603 Cu)	2 916 710 608	4			
203	Flansch	1 465 703 ~~003~~ 030				
204	Schraube	1 463 502 000				
205	Scheibe	2 916 011 016				
206	Federring (B 8 DIN 127-B 4 A)	2 916 693 007				
207	Sechskantmutter (M 8 DIN 934-6-A 2 F)	2 915 011 009				
△ 208	Dichtplatte	1 460 051 000				

Verteilereinspritzpumpe
Distributor - type injection pump
Pompe distributrice d'injection
Bomba distribuidora de inyección

0 460 306 097

Fehlende Teile wie Grundausführung:
Parts not listed, see basic execution.
Pièces non indiquées, voir type base.
Piezas no mencionadas, véase tipo básico.

0 460 306 034

Ablegen in
Fold in
Classer dans
Clasificar en

VDT - EVP 161/4

12.1969

No.	Ersatzteile	Bestellnummer
EP/VA 6/100 H 2000 BR 126		0 460 306 097
8	Förderpumpe	1 467 030 800
8/1	Kolben	1 460 506 000
8/2	Druckfeder	1 464 625 001
9	Stützring	1 460 136 801
12	Rollenlager	1 460 920 904
15	Hubscheibe	1 466 111 010
21	Bolzen (Verstell)	1 463 218 006
22	Bolzen	1 463 104 012
> 37	Druckfeder	1 464 617 014
> 40	Ventilträger (mit Stopfen)	1 463 458 002
71	Druckfeder	1 464 634 001
80	Verteilerkörper	1 468 326 800
> 81	Druckfeder	1 464 619 006
> 87	Druckventil	1 468 522 000
91	Rohranschluß	1 463 370 005
96	Welle	1 463 520 801
103	Platte	1 461 321 ~~034~~ 030
105/3	Gewindebolzen	1 463 402 002
106	Sechskantmutter M 6 DIN 439 - 5.8 verzinkt (4 Stück)	2 915 011 007
143	Hohlschraube	1 463 456 005
203	Flansch	1 465 703 007
204	Schraube M 8x25 DIN 912 - 10.9 verzinkt	2 910 151 244
205	Scheibe 8,4 DIN 125 - St verzinkt	2 916 011 016
206	Federring B 8 DIN 127	2 916 693 007
▲ 208	Dichtplatte	1 460 051 000
213	Mitnehmer	1 466 434 800

Printed in Germany - Imprimé en Allemagne Imp. Fed. par ROBERT BOSCH GMBH, Hausdruckerei Stuttgart

Verteilereinspritzpumpe
Distributor - type injection pump
Pompe distributrice d'injection
Bomba distribuidora de inyección

0 460 306 064, 065

Fehlende Teile wie Grundausführung:
Parts not listed, see basic execution.
Pièces non indiquées, voir type base.
Piezas no mencionadas, véase tipo básico.
0 460 306 034

Ablegen in
Fold in
Classer dans
Clasificar en

VDT - EVP 161/4

12.1969

No.	Ersatzteile	Bestellnummer
EP/VA 6/100 H 1300 BR 138		0 460 306 064
1	Gehäuse (mit Kolben)	B 1 465 120 911
8	Förderpumpe	1 467 030 006
15	Hubscheibe	1 466 111 024
21	Bolzen (Verstell)	1 463 218 006
22	Bolzen	1 463 104 012
36	Schraubstopfen	1 463 462 039
> 37	Druckfeder	1 464 618 002
> 40	Ventilträger (mit Stopfen)	1 463 458 002
> 42	Druckfeder	1 464 611 027
60	Zwischengehäuse (mit Kolben)	1 465 121 903
80	Verteilerkörper	1 468 326 016
> 87	Druckventil	1 469 522 028
99	Druckfeder	1 467 010 021
103	Platte	1 461 321 ~~034~~ 030
105/1	Gewindebolzen	1 463 402 002
105/3	Gewindebolzen	1 463 402 002
106	Sechskantmutter M 6 DIN 934 - 8 verzinkt (4 Stück)	2 915 011 007
107/1	entfällt	
107/2	entfällt	
110	Hebel (nach Bedarf)	1 461 901 025
110	oder	1 461 901 026
▲ 133	Dichtring A 12x18 DIN 7603 Cu (5 Stück)	2 916 710 008
137	entfällt	
138	entfällt	
139	entfällt	
190	Zeiger	1 461 335 008
191	Scheibe A 4 DIN 137	2 916 063 005
192	Zylinderschraube M 4x5 DIN 84 - 8.8 verzinkt	2 910 021 115
193	Deckel	1 460 055 001
194	Schraube	1 463 450 003
o 195	Dichtring	1 900 210 018
196	Einschraubstutzen	1 903 356 008

Printed in Germany - Imprimé en Allemagne Rep. Fed. par ROBERT BOSCH GMBH, Hauptdruckerei Stuttgart

No.	Ersatzteile	Bestellnummer
EP/VA 6/100 H 1300 BR 130-1		0 460 306 065
1	Gehäuse (mit Kolben)	B 1 465 120 911
8	Förderpumpe	1 467 030 006
15	Hubscheibe	1 466 111 024
21	Bolzen (Verstell)	1 463 218 006
22	Bolzen	1 463 104 012
36	Schraubstopfen	1 463 462 041
> 40	Ventilträger (mit Stopfen)	1 463 458 002
> 42	Druckfeder	1 464 611 027
60	Zwischengehäuse (mit Kolben)	1 465 121 903
80	Verteilerkörper	1 468 326 016
> 87	Druckventil	1 468 522 028
99	Druckfeder	1 467 010 021
103	Platte	1 461 321 ~~034~~ 030
105/1	Gewindebolzen	1 463 402 002
105/3	Gewindebolzen	1 463 402 002
106	Sechskantmutter M 6 DIN 934 - 8 verzinkt (4 Stück)	2 915 011 007
107/1	entfällt	
107/2	entfällt	
110	Hebel (nach Bedarf)	1 461 901 025
110	oder	1 461 901 026
▲133	Dichtring A 12x18 DIN 7603 Cu (5 Stück)	2 916 710 608
137	entfällt	
138	entfällt	
139	entfällt	
190	Zeiger	1 461 335 008
191	Scheibe A 4 DIN 137	2 916 063 005
192	Zylinderschraube M 4x5 DIN 84 - 8.8 verzinkt	2 910 021 115
193	Deckel	1 460 055 001
194	Schraube	1 463 450 003
o 195	Dichtring	1 900 210 018
196	Einschraubstutzen	1 903 356 008

Verteilereinspritzpumpe
Distributor-type injection pump
Pompe distributrice d'injection
Bomba distribuidora de inyección

0 460 306 091, 092

Fehlende Teile wie Grundausführung:
Parts not listed, see basic execution
Pièces non indiquées, voir type base.
Piezas no mencionadas, véase tipo básico
0 460 306 034

Ablegen in
Fold in
Classer dans
Clasificar en

VDT - EVP 161/4

12.1969

No.	Ersatzteile	Bestellnummer
EP/VA 6/100 H 1500 BR 1[illegible]8-2		0 460 306 091
1	Gehäuse (mit Kolben)	B 1 465 120 911
8	Förderpumpe	1 467 030 006
15	Hubscheibe	1 466 111 024
21	Bolzen (Verstell)	1 463 218 006
22	Bolzen	1 463 104 012
36	Schraubstopfen	1 463 462 023
> 40	Ventilträger (mit Stopfen)	1 463 458 002
> 42	Druckfeder	1 464 611 027
60	Zwischengehäuse (mit Kolben)	1 465 121 903
80	Verteilerkörper	1 468 526 016
> 87	Druckventil	1 468 522 028
(99)	Druckfeder	1 467 010 021
103	Platte	1 461 321 ~~034~~ 030
105/1	Gewindebolzen	1 463 402 002
105/3	Gewindebolzen	1 463 402 002
106	Sechskantmutter M 6 DIN 934 - 8 verzinkt (4 Stück)	2 915 011 007
107/1	entfällt	---
107/2	entfällt	---
110	Hebel (nach Bedarf)	1 461 901 025
110	oder	1 461 901 026
▲ 133	Dichtring A 12x18 DIN 7603 Cu (5 Stück)	2 916 710 608
137	entfällt	---
138	entfällt	---
139	entfällt	---
190	Zeiger	1 461 335 008
191	Scheibe A 4 DIN 137	2 916 063 005
192	Zylinderschraube M 4x5 DIN 84 - 9.8 verzinkt	2 910 021 115
193	Deckel	1 460 055 001
194	Schraube	1 463 450 003
○ 195	Dichtring	1 900 210 018
196	Einschraubstutzen	1 903 356 008

Nachdruck untersagt. Reproduction interdite. Riproduzione vietata. Reproducción prohibida. Printed in Germany. Imprimé en Allemagne Rép. Fed. par ROBERT BOSCH GMBH, Hausdruckerei Stuttgart

No.	Ersatzteile	Bestellnummer
EP/VA 6/100 H 1500 BR 138-3		0 460 306 092
1	Gehäuse (mit Kolben)	B 1 465 120 911
8	Förderpumpe	1 467 030 006
15	Hubscheibe	1 466 111 024
21	Bolzen (Verstell)	1 463 218 006
22	Bolzen	1 463 104 012
36	Schraubstopfen	1 463 462 023
> 37	Druckfeder	1 464 618 002
> 40	Ventilträger (mit Stopfen)	1 463 458 002
> 42	Druckfeder	1 464 611 027
60	Zwischengehäuse (mit Kolben)	1 465 121 905
80	Verteilerkörper	1 468 326 016
59	Druckfeder	1 467 010 021
103	Platte	1 461 321 ~~034~~ 030
105/1	Gewindebolzen	1 463 402 002
105/3	Gewindebolzen	1 463 402 002
106	Sechskantmutter M 6 DIN 934 - 8 verzinkt (4 Stück)	2 915 011 007
107/1	entfällt	---
107/2	entfällt	---
110	Hebel (nach Bedarf)	1 461 901 025
110	oder	1 461 901 026
▲ 133	Dichtring A 12x18 DIN 7603 Cu (5 Stück)	2 916 710 608
137	entfällt	---
138	entfällt	---
139	entfällt	---
190	Zeiger	1 461 335 008
191	Scheibe A 4 DIN 137	2 916 063 005
192	Zylinderschraube M 4x5 DIN 84 - 8.8 verzinkt	2 910 021 115
193	Deckel	1 460 055 001
194	Schraube	1 463 450 003
○ 195	Dichtring	1 900 210 018
196	Einschraubstutzen	1 903 356 008

Verteilereinspritzpumpe
Distributor - type injection pump
Pompe distributrice d'injection
Bomba distribuidora de inyección

0 460 306 061

Fehlende Teile wie Grundausführung:
Parts not listed, see basic execution.
Pièces non indiquées, voir type base.
Piezas no mencionadas, véase tipo básico.

0 460 306 034

Ablegen in
Fold in
Classer dans
Clasificar en

VDT - EVP 161/4

12.1969

No.	Ersatzteile	Bestellnummer
EP/VA 6/100 H 1000 BR 140		0 460 306 061
1	Gehäuse (mit Kolben)	B 1 465 120 911
15	Hubscheibe	1 466 111 016
36	Schraubstopfen	1 463 462 022
> 40	Ventilträger (mit Stopfen)	1 463 458 002
60	Zwischengehäuse (mit Kolben)	1 465 121 903
80	Verteilerkörper	1 468 326 017
> 87	Druckventil	1 468 522 000
(99)	Druckfeder	1 467 010 017
103	Platte	1 461 321 ~~007~~ 053
105/3	Gewindebolzen	1 463 402 002
106	Sechskantmutter M 6 DIN 439 - 5.8 verzinkt (4 Stück)	2 915 051 106
▲ 133	Dichtring A 12x18 DIN 7603 Cu (5 Stück)	2 916 710 608
190	Zeiger	1 461 335 008
191	Scheibe A 4 DIN 137	2 916 063 005
192	Zylinderschraube M 4x5 DIN 84 - 8.8 verzinkt	2 910 021 115
193	Deckel	1 460 055 001
194	Zylinderschraube M 6x10 DIN 84 - 8.8 verzinkt	2 910 021 191
○ 195	Dichtring	1 900 210 016
196	Einschraubstutzen	1 903 356 008
~~256~~	~~Schraube~~	~~1 463 527 090~~

Printed in Germany - Imprimé en Allemagne Rép. Fed. par ROBERT BOSCH GMBH, Hausdruckerei Stuttgart

Verteilereinspritzpumpe
Distributor - type injection pump
Pompe distributrice d'injection
Bomba distribuidora de inyección

0 460 306 062

Fehlende Teile wie Grundausführung:
Parts not listed, see basic execution.
Pièces non indiquées, voir type base.
Piezas no mencionadas, véase tipo básico.

0 460 306 034

Ablegen in
Fold in
Classer dans
Clasificar en

VDT - EVP 161/4

12.1969

No.	Ersatzteile	Bestellnummer
EP/VA 6/100 H 1000 BR 140-2		0 460 306 062
1	Gehäuse (mit Kolben)	B 1 465 120 911
15	Hubscheibe	1 466 111 016
36	Schraubstopfen	1 463 462 022
> 40	Ventilträger (mit Stopfen)	1 463 458 002
60	Zwischengehäuse (mit Kolben)	1 465 121 903
80	Verteilerkörper	1 468 326 017
> 87	Druckventil	1 468 522 000
(99)	Druckfeder	1 467 010 017
103	Platte	1 461 321 ~~007~~ 053
105/3	Gewindebolzen	1 463 402 002
106	Sechskantmutter M 6 DIN 439 - 5.8 verzinkt (4 Stück)	2 915 051 106
▲ 133	Dichtring A 12x18 DIN 7603 Cu (5 Stück)	2 916 710 608
190	Zeiger	1 461 335 008
191	Scheibe A 4 DIN 137	2 916 063 005
192	Zylinderschraube M 4x5 DIN 84 - 8.8 verzinkt	2 910 021 115
193	Deckel	1 460 055 001
194	Zylinderschraube M 6x10 DIN 84 - 8.8 verzinkt	2 910 021 191
o 195	Dichtring	1 900 210 018
196	Einschraubstutzen	1 903 356 008
~~256~~	~~Schraube~~	~~1 463 527 000~~

Printed in Germany · Imprimé en Allemagne Rép. Fed. par ROBERT BOSCH GMBH, Hausdruckerei Stuttgart.

Verteilereinspritzpumpe
Distributor - type injection pump
Pompe distributrice d'injection
Bomba distribuidora de inyección

0 460 306 086

Fehlende Teile wie Grundausführung:
Parts not listed, see basic execution.
Pieces non indiquées, voir type base.
Piezas no mencionadas, véase tipo básico.
0 460 306 034

Ablegen in
Fold in
Classer dans
Clasificar en

VDT - EVP 161/4

12.1969

No.	Ersatzteile	Bestellnummer	No.	Ersatzteile	Bestellnummer
EP/VA 6/100 H 1100 BR 150		0 460 306 086			
21	Bolzen (Verstell)	1 463 218 006			
22	Bolzen	1 463 104 012			
36	Schraubstopfen	1 463 462 023			
> 40	Ventilträger (mit Stopfen)	1 463 458 002			
60	Zwischengehäuse (mit Kolben)	1 455 121 903			
80	Verteilerkörper	1 468 326 031			
> 87	Druckventil	1 468 522 061			
99	Druckfeder	1 467 010 017			
103	Platte	1 461 321 ~~030~~ 049			
109	Hebel (nach Bedarf)	1 461 921 027			
109	oder	1 461 921 028			
121	Zylinderschraube	1 463 410 001			
122	Zylinderschraube	1 463 410 000			
~~256~~	~~Schraube~~	~~1 463 527 001~~			
262	Stütze	1 461 021 000			
267	Kappe	1 460 591 000			
268	Sechskantschraube M 6x12 SK DIN 933-8.8 verzinkt	2 911 181 193			

Printed in Germany - Imprimé en Allemagne Rép. Fed. par ROBERT BOSCH GMBH, Hausdruckerei Stuttgart.

Verteilereinspritzpumpe
Distributor-type injection pump
Pompe distributrice d'injection
Bomba distribuidora de inyección

0 460 306 095, 132

Fehlende Teile wie Grundausführung:
Parts not listed, see basic execution.
Pièces non indiquées, voir type base.
Piezas no mencionadas, véase tipo básico.
0 460 306 034

Ablegen in
Fold in
Classer dans
Clasificar en

VDT - EVP 161/4

12.1969

No.	Ersatzteile	Bestellnummer
EP/VA 6/100 H 1700 BR 151		0 460 306 095
1	Gehäuse (mit Kolben)	B 1 465 120 911
8	Förderpumpe	1 467 030 006
15	Hubscheibe	1 466 111 024
21	Bolzen (Verstell)	1 463 218 006
22	Bolzen	1 463 104 012
36	Schraubstopfen	1 463 462 020
> 37	Druckfeder	1 464 617 017
> 40	Ventilträger (mit Stopfen)	1 463 458 002
> 42	Druckfeder	1 464 611 027
60	Zwischengehäuse (mit Kolben)	1 465 121 003
80	Verteilerkörper	1 468 326 037
99	Druckfeder	1 467 010 021
103	Platte	1 461 321 ~~034~~ 030
105/1	Gewindebolzen	1 463 402 002
105/2	Gewindebolzen	1 463 ~~560 060~~ 450 040
105/3	Gewindebolzen	1 463 402 002
106	Sechskantmutter M 6 DIN 934 - 8 verzinkt (4 Stück)	2 915 011 007
107/1	entfällt	---
107/2	entfällt	---
110	Hebel (nach Bedarf)	1 461 901 025
110	oder	1 461 901 026
▲ 133	Dichtring A 12x18 DIN 7603Cu (5 Stück)	2 916 710 608
137	entfällt	---
138	entfällt	---
139	entfällt	---
190	Zeiger	1 461 335 008
191	Scheibe A 4 DIN 137	2 916 063 005
192	Zylinderschraube M 4x5 DIN 84 - 8.8 verzinkt	2 910 021 115
193	Deckel	1 460 055 001
194	Schraube	1 463 450 003
○ 195	Dichtring	1 900 210 018
196	Einschraubstutzen	1 903 356 008

Printed in Germany · Imprimé en Allemagne Reg. Fédé par ROBERT BOSCH GMBH, Hausdruckerei, Stuttgart

No.	Ersatzteile	Bestellnummer
EP/VA 6/100 H 1700 BR 151-1		- 0 460 306 132
1	Gehäuse (mit Kolben)	1 465 120 911
8	Förderpumpe	1 467 030 006
15	Hubscheibe	1 466 111 024
21	Bolzen(Verstell)	1 463 218 006
22	Bolzen	1 463 104 012
36	Schraube	1 463 462 020
> 37	Schraubenfeder	1 464 617 017
> 40	Ventilträger (mit Stopfen)	1 463 458 002
> 42	Schraubenfeder	1 464 611 027
60	Zwischengehäuse (mit Kolben)	1 465 121 903
80	Verteilerkörper	1 468 326 037
(99)	Schraubenfeder	1 467 010 021
103	Platte	1 461 321 ~~054~~ 030
105/1	Gewindebolzen	~~1 463 500 000~~ — 1 463 450 014
105/2	Gewindebolzen	1 463 402 002
105/3	Gewindebolzen	1 463 500 000
105/4	Gewindebolzen	1 463 402 002
106	Sechskantmutter M 6 DIN 934-6-A 2 F (4 Stück)	2 915 011 007
> 107/1	Entfällt	-
> 107/2	Entfällt	-
110	Hebel nach Bedarf	1 461 901 025
110	oder	1 461 901 026
△ 133	Dichtring A 12x18 DIN 7603 Cu (3 Stück)	2 916 710 608
137	Entfällt	-
138	Entfällt	-
139	Entfällt	-
190	Zeiger	1 461 335 008
191	Scheibe A 4 DIN 137-B 4A	2 916 063 005
192	Zylinderschraube AM 4x5 DIN 84-8.8-A 2 F	2 910 021 115
193	Deckel	1 460 055 001
194	Zylinderschraube	1 463 450 003
o 195	Dichtring	1 900 210 018
196	Anschluß-stutzen	1 903 356 008

Verteilereinspritzpumpe
Distributor - type injection pump
Pompe distributrice d'injection
Bomba distribuidora de inyección

0 460 306 098,
0 460 316 010

Fehlende Teile wie Grundausführung:
Parts not listed, see basic execution.
Pièces non indiquées, voir type base.
Piezas no mencionadas, véase tipo básico.

0 460 360 034

Ablegen in
Fold in
Classer dans
Clasificar en

VDT - EVP 161/4

12.1989

No.	Ersatzteile	Bestellnummer	No.	Ersatzteile	Bestellnummer
EP/VA 6/100 H 1300 BR 153		0 460 306 098			
21	Bolzen (Verstell)	1 463 218 006			
22	Bolzen	1 463 104 012			
36	Schraubstopfen	1 463 462 041			
> 37	Druckfeder	1 464 618 002			
> 40	Ventilträger (mit Stopfen)	1 463 458 002			
60	Zwischengehäuse (mit Kolben)	1 465 121 903			
80	Verteilerkörper	1 468 326 040			
> 87	Druckventil	1 468 522 029			
> 89	Schraubenfeder	1 414 613 002			
99	Druckfeder	1 467 010 021			
103	Platte	1 461 321 ~~006~~ 045			
109	Hebel (nach Bedarf)	1 461 921 027			
	oder	1 461 921 028			
121	Zylinderschraube	1 463 410 001			
122	Zylinderschraube	1 463 410 000			
~~256~~	~~Schraube~~	~~1 463 527 001~~			
267	Kappe	1 460 591 000			
268	Sechskantschraube	2 911 181 193			

No.	Ersatzteile	Bestellnummer
EP/VA 6/110 H 1100 BR 154		0 460 516 010
1	Gehäuse (mit Kolben)	B 1 465 120 912
15	Hubscheibe	1 466 111 044
21	Bolzen (Verstell)	1 463 218 006
22	Bolzen	1 463 104 012
36	Schraubstopfen	1 463 462 020
80	Verteilerkörper	1 468 526 044
85	Hohlschraube	1 463 462 029
▲ 86	Scheibe	1 460 114 004
> 87	Druckventil	1 468 522 000
91	Rohranschluß	1 463 370 003
99	Druckfeder	1 467 010 030
103	Platte	1 461 321 031
110	Hebel (nach Bedarf)	1 461 901 018
	oder	1 461 901 019
▲ 133	Dichtring A 12x18 DIN 7603 Cu (5 Stück)	2 916 710 608
190	Zeiger	1 461 335 008
191	Scheibe A 4 DIN 137	2 916 063 005
192	Zylinderschraube M 4x5 DIN 84 - 8.8 verzinkt	2 910 021 115
193	Deckel	1 460 055 001
194	Zylinderschraube M 6x10 DIN 84 - 8.8 verzinkt	2 910 021 191
o 195	Dichtring	1 900 210 019
196	Anschlußstutzen	1 463 356 000

No.	Ersatzteile	Bestellnummer

Verteilereinspritzpumpe
Distributor - type injection pump
Pompe distributrice d'injection
Bomba distribuidora de inyección

0 460 306 107

Fehlende Teile wie Grundausführung:
Parts not listed, see basic execution.
Pièces non indiquées, voir type base.
Piezas no mencionadas, véase tipo básico.

0 460 306 034

Ablegen in
Fold in
Classer dans
Clasificar en

VDT - EVP 161/4

12.1969

No.	Ersatzteile	Bestellnummer	No.	Ersatzteile	Bestellnummer
EP/VA 6/100 H 1150 BR 160		0 460 306 107			
21	Bolzen (Verstell)	1 463 218 006			
22	Bolzen	1 463 104 012			
36	Schraubstopfen	1 463 462 041			
> 37	Druckfeder	1 464 618 002			
> 40	Ventilträger (mit Stopfen)	1 463 458 002			
60	Zwischengehäuse (mit Kolben)	1 465 121 903			
80	Verteilerkörper	1 468 326 046			
> 87	Druckventil	1 468 522 024			
99	Druckfeder	1 467 010 028			
103	Platte	1 461 321 ~~000~~ 049			
109	Hebel nach Bedarf	1 461 921 027			
109	oder	1 461 921 028			
121	Zylinderschraube	1 463 410 001			
122	Zylinderschraube	1 463 410 000			
~~256~~	~~Schraube~~	~~1 463 527 001~~			
262	Stütze	1 461 021 000			
267	Kappe	1 460 591 000			
268	Sechskantschraube M 6x12 SK DIN 933-8.8 verzinkt	2 911 181 193			

Printed in Germany - Imprimé en Allemagne Rep. Fédé par ROBERT BOSCH GmbH, Hausdruckerei Stuttgart

Verteilereinspritzpumpe
Distributor - type injection pump
Pompe distributrice d'injection
Bomba distribuidora de inyección

0 460 306 112

Fehlende Teile wie Grundausführung:
Parts not listed, see basic execution.
Pièces non indiquées, voir type base.
Piezas no mencionadas, véase tipo básico.

0 460 306 034

Ablegen in
Fold in
Classer dans
Clasificar en

VDT - EVP 161/4

12.1969

	No.	Ersatzteile	Bestellnummer
	EP/VA 6/100 H 1400 BR 160-1		0 460 306 112
	21	Bolzen (Verstell)	1 463 218 006
	22	Bolzen	1 463 104 012
	36	Schraubstopfen	1 463 462 051
>	37	Schraubenfeder	1 464 618 002
>	40	Ventilträger (mit Stopfen)	1 463 458 002
	60	Zwischengehäuse (mit Kolben)	1 465 121 903
	80	Verteilerkörper	1 468 326 051
>	87	Druckventil	1 468 522 067
	93	Schraubenfeder	1 467 010 030
	103	Platte	1 461 321 ~~000~~ 049
	109	Hebel (nach Bedarf)	1 461 921 027
	109	oder	1 461 921 028
	121	Zylinderschraube	1 463 410 001
	122	Zylinderschraube	1 463 410 000
	~~256~~	~~Schraube~~	~~1 463 527 001~~
	262	Stütze	1 461 021 000
	267	Kappe	1 460 591 000
	268	Sechskantschraube M 6x12 SK DIN 933-8.8 verzinkt	2 911 181 193

No.	Ersatzteile	Bestellnummer

Printed in Germany - Imprimé en Allemagne Rep. Fed. par ROBERT BOSCH GMBH, Hauptdruckerei Stuttgart.

BOSCH Ersatzteile

Verteilereinspritzpumpe 0 460 306 140

Fehlende Teile wie Grundausführung:
Parts not listed, see basic execution.
Pièces non indiquées, voir type de base.
Piezas no mencionadas, véase tipo básico.
0 460 306 034

Ablegen in/ File in
Classer dans/ Clasificar en VDT-EVP 161/4

No.	Ersatzteile	Bestellnummer
EP/VA 6/100 H 1150 BR 45-3		0 460 306 140
1	Gehäuse (mit Kolben)	1 465 120 911
8	Förderpumpe	1 467 030 009
15	Hubscheibe	1 466 111 030
21	Bolzen (Verstell)	1 463 218 006
22	Bolzen	1 463 104 012
36	Schraube	1 463 462 040
> 37	Schraubenfeder	1 464 618 002
80	Verteilerkörper	1 468 326 018
> 87	Druckventil	1 468 522 036
(99)	Schraubenfeder	1 467 010 030
103	Platte	1 461 321 039
105/1	Gewindebolzen	1 463 450 010
105/3	Gewindebolzen	1 463 500 000
105/4	Anschlag	1 463 458 012
106/1	Mutter	1 463 300 020
> 107/2	Verdrehfeder	1 464 651 007
109	Hebel nach Bedarf	1 461 901 028
	oder	1 461 901 029
157	Hohlschraube	1 463 457 004
190	Zeiger	1 461 335 008
191	Scheibe A 4 DIN 137-B4A	2 916 063 005
192	Zylinderschraube AM 4x5 DIN 84-8.8-A2F	2 910 021 115
193	Deckel	1 460 055 001
194	Zylinderschraube AM 6x10 DIN 84-8.8-A2F	2 910 021 191
o195	Dichtring	1 900 210 018

Printed in Germany · Imprimé en Allemagne Rep. Fed. par ROBERT BOSCH GMBH. Hausdruckerei Stuttgart

175

BOSCH Ersatzteile

Verteilereinspritzpumpe 0 460 306 142, 161, 172, 173

Fehlende Teile wie Grundausführung:
Parts not listed, see basic execution.
Pièces non indiquées, voir type de base.
Piezas no mencionadas, véase tipo básico.
0 460 306 096

Ablegen in/ File in
Classer dans/ Clasificar en VDT-EVP 161/5

EP/VA 6/100 H 1400 CR 19-1 0 460 306 142
CR 19-1 P 0 460 306 161

No.	Benennung	Bestellnummer	Stück
1	Gehäuse (mit Kolben) B	1 465 120 951	
> 15	Hubscheibe	1 466 111 050	
29	Zeiger	1 461 335 008	1
30	Federscheibe A 4 DIN 137-B 4 A	2 916 063 005	1
31	Zylinderschraube AM 4x5 DIN 84-8.8-A 2 F	2 910 021 115	1
o 32	Dichtring	1 460 206 009	1
33	Platte	1 461 074 001	1
34	Zylinderschraube (AM 6x12 DIN 84-8.8-A 2 F)	2 910 021 193	2
> 41	Druckfeder	1 464 619 018	
> 45	Ventil	1 460 362 020	
> 60	Verteilerkörper	1 468 326 092	
83	Druckventil	1 468 522 205	
94	Winkel	1 461 335 019	1
> 111	Druckfeder	1 467 010 039	
120	Platte	1 461 321 054	
127	Anschlag	1 463 458 012	1
130	Mutter	1 423 300 020	1
141	Hebel nach Bedarf	1 461 901 055	
	oder	1 461 901 057	
175	Scheibenfeder	1 460 023 003	1

No.	Benennung	Bestellnummer

Printed in Germany - Imprimé en Allemagne Rep. Fed. par Robert Bosch GmbH, Hausdruckerei

No.	Benennung	Bestellnummer	Stück	No.	Benennung	Bestellnummer
EP/VA 6/100 H 1500 CR 19-3		0 460 306 172				
	CR 19-3 P	0 460 306 173				
1	Gehäuse (mit Kolben) B	1 465 120 951				
> 15	Hubscheibe	1 466 111 050				
29	Zeiger	1 461 335 008	1			
30	Federscheibe (A 4 DIN 137-B4A)	2 916 063 005	1			
31	Zylinderschraube (AM 4x5 DIN 84-8.8-A2F)	2 910 021 115	1			
o 32	Dichtring	1 460 206 009	1			
33	Platte	1 461 074 001	1			
34	Zylinderschraube (AM 6x12 DIN 84-8.8-A2F)	2 910 021 193	2			
> 41	Druckfeder	1 464 619 018				
> 45	Ventil	1 460 362 020				
> 60	Verteilerkörper	1 468 326 092				
83	Druckventil	1 468 522 205				
100	Welle	1 466 122 009				
> 102	entfällt	-				
107	Buchse	1 460 326 036				
> 111	Druckfeder	1 467 010 039				
120	Platte	1 461 321 054				
127	Anschlag	1 463 458 012	1			
130	Mutter	1 423 300 020	1			
141	Hebel nach Bedarf	1 461 901 055				
141	oder	1 461 901 057				
175	Scheibenfeder	1 460 023 003	1			

BOSCH Ersatzteile

Verteilereinspritzpumpe 0 460 306 183, 185

Fehlende Teile wie Grundausführung:
Parts not listed, see basic execution.
Pièces non indiquées, voir type de base.
Piezas no mencionadas, véase tipo básico.
0 460 306 096

Ablegen in/ File in
Classer dans/ Clasificar en VDT-EVP 161/5

EP/VA 6/100 H 1500 CR 19-4 0 460 306 183
CR 19-4 P 0 460 306 185

No.	Benennung	Bestellnummer	Stück
1	Gehäuse (mit Kolben)	1 465 120 951	
> 15	Hubscheibe	1 466 111 050	
29	Zeiger	1 461 335 008	1
30	Federscheibe (A 4 DIN 137-B4A)	2 916 063 005	1
31	Zylinderschraube (AM 5x8 DIN 84-8.8-A 2F)	2 910 021 115	1
o 32	Dichtring	1 460 206 009	1
33	Platte	1 461 074 001	1
34	Zylinderschraube (AM 6x12 DIN 84-8.8-A 2F)	2 910 021 193	2
> 41	Druckfeder	1 464 619 018	
> 45	Ventil	1 460 362 020	
> 60	Verteilerkörper	1 468 326 092	
83	Druckventil	1 468 522 205	
94	Winkel	1 461 335 019	1
> 111	Druckfeder	1 467 010 039	
120	Platte	1 461 321 054	
127	Anschlag	1 463 458 012	1
130	Mutter	1 423 300 020	1
141	Hebel nach Bedarf	1 461 901 055	
141	oder	1 461 901 057	
175	Scheibenfeder	1 460 023 003	1
107	Buchse	1 460 326 036	

Printed in Germany - Imprimé en Allemagne Rép. Fed. par Robert Bosch GmbH, Hausdruckerei

BOSCH Ersatzteile

Verteilereinspritzpumpe 0 460 306 170, 171

Fehlende Teile wie Grundausführung:
Parts not listed, see basic execution.
Pièces non indiquées, voir type de base.
Piezas no mencionadas, véase tipo básico.
0 460 306 096

Ablegen in/ File in
Classer dans/ Clasificar en VDT-EVP 101/5

EP/VA 6/100 H 1500 CR 20 0 460 306 170
20 P 0 460 306 171

No.	Benennung	Bestellnummer	Stück
1	Gehäuse (mit Kolben) B	1 465 120 955	
> 15	Hubscheibe	1 466 111 050	
29	Zeiger	1 461 335 008	1
30	Federscheibe (A 4 DIN 137-B4A)	2 916 063 005	1
31	Zylinderschraube (AM 4x5 DIN 84-8.8-A 2F)	2 910 021 115	1
o 32	Dichtring	1 460 206 009	1
33	Platte	1 461 074 001	1
> 60	Verteilerkörper	1 468 326 125	
94	Winkel	1 461 335 020	1
> 111	Druckfeder	1 467 010 040	
120	Platte	1 461 321 075	
127	Anschlag	1 463 458 012	1
128	Anschlag	1 463 458 011	
130	Mutter	1 423 300 020	2
141	Hebel nach Bedarf	1 461 901 016	
141	oder	1 461 901 017	
175	Scheibenfeder	1 460 023 003	1

No.	Benennung	Bestellnummer
34	Zylinderschraube (M 6x12 DIN 84-88-A 2 F)	2 911 021 193
37 a	Zylinderschraube	2 910 021 196
b	Sechskantschraube	2 911 071 196

Printed in Germany - Imprimé en Allemagne Rep. Fed. par Robert Bosch GmbH, Hausdruckerei

BOSCH Ersatzteile

Verteilereinspritzpumpe 0 460 306 177, 178

Fehlende Teile wie Grundausführung:
Parts not listed, see basic execution.
Pièces non indiquées, voir type de base.
Piezas no mencionadas, véase tipo básico.
0 460 306 096

Ablegen in/ File in
Classer dans/ Clasificar en VUT-EVP 161/5

EP/VA 6/100 H 1050 CR 21-3 3P 0 460 306 177 178

No.	Benennung	Bestellnummer	Stück
1	Gehäuse (mit Kolben)	B 1 465 120 945	
> 15	Hubscheibe	1 466 111 050	
29	Zeiger	1 461 335 008	1
30	Federscheibe A 4 DIN 137-B4A	2 916 063 005	1
31	Zylinderschraube AM 5x8 DIN 84-8.8-A2F	2 910 021 115	1
32	Dichtring	1 460 206 009	1
33	Platte	1 461 074 001	1
34	Zylinderschraube AM 6x12 DIN 84-8.8-A2F	2 910 021 193	2
> 41	Druckfeder	1 464 619 014	
> 45	Ventil	1 460 362 020	
> 60	Verteilerkörper	1 468 326 084	
> 81	Druckfeder	1 414 613 002	
83	Druckventil	1 468 522 242	
94	Winkel	1 461 335 017	1
> 111	Druckfeder	1 467 010 040	
120	Platte	1 461 321 054	
127	Anschlag	1 463 458 012	1
130	Mutter	1 423 300 020	1
141	Hebel nach Bedarf	1 461 901 016	
	oder	1 461 901 017	
175	Scheibenfeder	1 460 023 003	1

No.	Benennung	Bestellnummer	Stück

Printed in Germany - Imprimé en Allemagne Rep. Fed. par Robert Bosch GmbH, Hausdruckerei

BOSCH Ersatzteile

Verteilereinspritzpumpe 0 460 306 168, 169, 175, 176

Fehlende Teile wie Grundausführung:
Parts not listed, see basic execution.
Pièces non indiquées, voir type de base.
Piezas no mencionadas, véase tipo básico.
0 460 306 096

Ablegen in/ File in
Classer dans/ Clasificar en VDT-EVP 161/5

EP/VA 6/100 H 1200 CR 21-4 0 460 306 168
CR 21-4 P 0 460 306 169

No.	Benennung	Bestellnummer	Stück
1	Gehäuse (mit Kolben) B	1 465 120 952	
> 15	Hubscheibe	1 466 111 053	
29	Zeiger	1 461 335 008	1
30	Federscheibe A 4 DIN 137-B 4 A	2 916 063 005	1
31	Zylinderschraube AM 4x5 DIN 84-8.8-A 2 F	2 910 021 115	1
o 32	Dichtring	1 460 206 009	1
33	Platte	1 461 074 001	1
34	Zylinderschraube AM 6x12 DIN 84-8.8-A 2 F	2 910 021 193	2
> 41	Druckfeder	1 464 619 011	
> 45	Ventil	1 460 362 029	
> 60	Verteilerkörper	1 468 326 099	
83	Druckventil	1 468 522 039	
94	Winkel	1 461 335 018	1
> 111	Druckfeder	1 467 010 038	
120	Platte	1 461 321 054	
127	Anschlag	1 463 458 012	1
130	Mutter	1 423 300 020	1
141	Hebel nach Bedarf	1 461 901 016	
	oder	1 461 901 017	
175	Scheibenfeder	1 460 023 003	

No.	Benennung	Bestellnummer

Printed in Germany - Imprimé en Allemagne Rép. Fed. par Robert Bosch GmbH, Hausdruckerei

No.	Benennung	Bestellnummer	Stück
EP/VA 6/100 H 1150 CR 21-5		0 460 306	175
	21-5P		176
1	Gehäuse (mit Kolben)	B 1 465 120 952	
> 15	Hubscheibe	1 466 111 053	
29	Zeiger	1 461 335 008	1
30	Federscheibe A 4 DIN 137-B4A	2 916 063 005	1
31	Zylinderschraube AM 5x8 DIN 84-8.8-A2F	2 910 021 115	1
o 32	Dichtring	1 460 206 009	1
33	Platte	1 461 074 001	1
34	Zylinderschraube AM 6x12 DIN 84-8.8-A2F	2 910 021 193	2
> 45	Ventil	1 460 362 020	
> 60	Verteilerkörper	1 468 326 126	
83	Druckventil	1 468 522 255	
94	Winkel	1 461 335 018	1
> 111	Druckfeder	1 467 010 038	
120	Platte	1 461 321 054	
127	Anschlag	1 463 458 012	1
130	Mutter	1 423 300 020	1
141	Hebel nach Bedarf	1 461 901 016	
	oder	1 461 901 017	
175	Scheibenfeder	1 460 023 003	1

No.	Benennung	Bestellnummer	Stück

BOSCH Ersatzteile

Verteilereinspritzpumpe 0 460 306 199, 200

Fehlende Teile wie Grundausführung:
Parts not listed, see basic execution.
Pièces non indiquées, voir type de base.
Piezas no mencionadas, véase tipo básico.
0 460 306 096

Ablegen in/ File in
Classer dans/ Clasificar en : VDT-EVP 161/5

EP/VA 6/100 H 1100 CR 21-6 0 460 306 199
21-6P 200

No.	Benennung	Bestellnummer	Stück
1	Gehäuse (mit Kolben)	1 465 120 952	
> 15	Hubscheibe	1 466 111 053	
29	Zeiger	1 461 335 008	1
30	Federscheibe A 4 DIN 137-B 4 A	2 916 063 005	1
31	Zylinderschraube AM 4x5 DIN 84-8.8-A 2 F	2 910 021 115	1
32	Dichtring	1 460 206 009	1
33	Platte	1 461 074 001	1
34	Zylinderschraube AM 6x12 DIN 84-8.8-A 2 F	2 910 021 193	2
> 45	Ventil	1 460 362 020	
> 60	Verteilerkörper	1 468 326 126	
83	Druckventil	1 468 522 261	
94	Winkel	1 461 335 014	1
> 111	Druckfeder	1 467 010 038	
120	Platte	1 461 321 054	
127	Anschlag	1 463 458 012	1
130	Mutter	1 423 300 020	1
141	Hebel nach Bedarf	1 461 901 016	
	oder	1 461 901 017	
175	Scheibenfeder	1 460 023 003	1

No.	Benennung	Bestellnummer

Robert Bosch GmbH
D-7 Stuttgart 1/ Postfach 50

Printed in Federal Republic of Germany
Imprimé en R.F.A. par Robert Bosch GmbH

BOSCH Ersatzteile

Verteilereinspritzpumpe 0 460 306 181, 182

Fehlende Teile wie Grundausführung:
Parts not listed, see basic execution.
Pièces non indiquées, voir type de base.
Piezas no mencionadas, véase tipo básico.
0 460 306 096

Ablegen in/ File in
Classer dans/ Clasificar en VuT-EVP 101/5

No.	Benennung	Bestellnummer	Stück	No.	Benennung	Bestellnummer	Stück
EP/VA 6/100 H 1100 CR 36		0 460 306 181					
36 P		182					
1	Gehäuse (mit Kolben)	B 1 465 120 946					
> 15	Hubscheibe	1 466 111 050					
29	Zeiger	1 461 335 008	1				
30	Federscheibe A 4 DIN 137-B4A	2 916 063 005	1				
31	Zylinderschraube AM 5x8 DIN 84-8.8-A2F	2 910 021 115	1				
32	Dichtring	1 460 206 009	1				
33	Platte	1 461 074 001	1				
34	Zylinderschraube AM 6x12 DIN 84-8.8-A2F	2 910 021 193	2				
> 41	Druckfeder	1 464 619 019					
> 45	Ventil	1 460 362 029					
> 60	Verteilerkörper	1 468 326 139					
> 81	Druckfeder	1 464 613 008					
83	Druckventil	1 468 522 252					
94	Winkel	1 461 335 014	1				
> 111	Druckfeder	1 467 010 038					
120	Platte	1 461 321 054					
127	Anschlag	1 463 458 012	1				
130	Mutter	1 423 300 020	1				
141	Hebel nach Bedarf	1 461 901 016					
	oder	1 461 901 017					
175	Scheibenfeder	1 460 023 003	1				

Printed in Germany – Imprimé en Allemagne Rep. Fed. par Robert Bosch GmbH, Hausdruckerei

BOSCH Ersatzteile

Verteilereinspritzpumpe 0 460 306 114, 149

Fehlende Teile wie Grundausführung:
Parts not listed, see basic execution.
Pièces non indiquées, voir type de base.
Piezas no mencionadas, véase tipo básico.
0 460 306 096

Ablegen in/ File in
Classer dans/ Clasificar en VDT-EVP 161/5

No.	Benennung	Bestellnummer	Stück
EP/VA 6/100 H 1100 CR 37		0 460 306 114	
	CR 37 P	0 460 306 149	
1	Gehäuse (mit Kolben)	B 1 465 120 946	
> 15	Hubscheibe	1 466 111 050	
29	Zeiger	1 461 335 008	1
30	Federscheibe A 4 DIN 137-B 4 A	2 916 063 005	1
31	Zylinderschraube AM 4x5 DIN 84-8.8-A 2 F	2 910 021 115	1
○ 32	Dichtring	1 460 206 009	1
33	Platte	1 461 074 001	1
34	Zylinderschraube AM 6x12 DIN 84-8.8-A 2 F	2 910 021 193	2
> 41	Druckfeder	1 464 619 011	
> 45	Ventil	1 460 362 023	
> 60	Verteilerkörper	1 468 326 062	
83	Druckventil	1 468 522 017	
94	Winkel	1 461 335 014	
120	Platte	1 461 321 054	
127	Anschlag	1 463 458 012	
130	Mutter	1 423 300 020	
141	Hebel nach Bedarf	1 461 901 016	
	oder	1 461 901 017	
175	Scheibenfeder	1 460 023 003	1

No.	Benennung	Bestellnummer	Stück

Printed in Germany · Imprimé en Allemagne Rép. Fédérale par Robert Bosch GmbH, Hausdruckerei

BOSCH Ersatzteile

Verteilereinspritzpumpe 0 460 306 186, 187

Fehlende Teile wie Grundausführung:
Parts not listed, see basic execution.
Pièces non indiquées, voir type de base.
Piezas no mencionadas, véase tipo básico.
0 460 306 096

Ablegen in/ File in
Classer dans/ Clasificar en VDT-EVP 161/5

No.	Benennung	Bestellnummer	Stück	No.	Benennung	Bestellnummer
EP/VA 6/100 H 1350 CR 44-1		0 460 306 186				
	44-1P	0 460 306 187				
1	Gehäuse (mit Kolben)	1 465 120 943				
> 15	Hubscheibe	1 466 111 050				
29	Zeiger	1 461 335 008	1			
30	Federscheibe (A 4 DIN 137-B4A)	2 916 063 005	1			
31	Zylinderschraube (AM 4x5 DIN 84-8.8-A2F)	2 910 021 115	1			
o 32	Dichtring	1 460 206 009	1			
33	Platte	1 461 074 001	1			
34	Zylinderschraube (AM 6x12 DIN 84-8.8-A2F)	2 910 021 193	2			
> 41	Druckfeder	1 464 619 011				
> 45	Ventil	1 460 362 029				
> 60	Verteilerkörper	1 468 326 142				
> 81	Druckfeder	1 464 613 008				
[illegible]	Druckventil	1 468 522 061				
94	Winkel	1 461 335 018	1			
> 111	Druckfeder	1 467 010 038				
120	Platte	1 461 321 054				
127	Anschlag	1 463 458 012	1			
130	Mutter	1 423 300 020	1			
141	Hebel nach Bedarf	1 461 901 016				
	oder	1 461 901 017				
175	Scheibenfeder	1 460 023 003	1			

Printed in Germany - Imprimé en Allemagne Rép. Féd. par Robert Bosch GmbH, Hausdruckerei

BOSCH Ersatzteile

Verteilereinspritzpumpe 0 460 306 189, 190

Fehlende Teile wie Grundausführung:
Parts not listed, see basic execution.
Pièces non indiquées, voir type de base.
Piezas no mencionadas, véase tipo básico.
0 460 306 096

Ablegen in/ File in
Classer dans/ Clasificar en VDT-EVP 161/5

EP/VA 6/100 H 1350 CR 49-1 0 460 306 189
49-1P 0 460 306 190

No.	Benennung	Bestellnummer	Stück
1	Gehäuse (mit Kolben)	1 465 120 951	
> 15	Hubscheibe	1 466 111 050	
29	Zeiger	1 461 335 008	1
30	Federscheibe (A 4 DIN 137-B4A)	2 916 063 005	1
31	Zylinderschraube (AM4x5 DIN 84-8.8-A2F)	2 910 021 115	1
o 32	Dichtring	1 460 206 009	1
33	Platte	1 461 074 001	1
34	Zylinderschraube (AM6x12 DIN 84-8.8-A2F)	2 910 021 193	2
> 41	Druckfeder	1 464 619 016	
> 45	Ventil	1 460 362 019	
> 60	Verteilerkörper	1 468 326 145	
94	Winkel	1 461 335 018	1
111	Druckfeder	1 467 010 044	
120	Platte	1 461 321 054	
127	Anschlag	1 463 458 012	1
130	Mutter	1 423 300 020	
175	Scheibenfeder	1 460 023 003	1

No.	Benennung	Bestellnummer

Printed in Germany – Imprimé en Allemagne Rep. Fed. par Robert Bosch GmbH, Hausdruckerei

BOSCH Ersatzteile

Verteilereinspritzpumpe 0 460 306 204, 205

Fehlende Teile wie Grundausführung:
Parts not listed, see basic execution.
Pièces non indiquées, voir type de base.
Piezas no mencionadas, véase tipo básico.
0 460 306 096

Ablegen in/ File in
Classer dans/ Clasificar en VDT-EVP 101/5

No.	Benennung	Bestellnummer	Stück
EP/VA 6/100 H 1200 CR 51		0 460 306 204	
	CR 51 P	0 460 306 205	
1	Gehäuse (mit Kolben)	1 465 120 945	
> 15	Hubscheibe	1 466 111 050	
29	Zeiger	1 461 335 008	1
30	Federscheibe A 4 DIN 137-B 4 A	2 916 063 005	1
31	Zylinderschraube AM 4x5 DIN 84-8.8-A 2 F	2 910 021 115	1
o 32	Dichtring	1 460 206 009	1
33	Platte	1 461 074 001	1
34	Zylinderschraube AM 6x12 DIN 84-8.8-A 2 F	2 910 021 193	2
> 41	Druckfeder	1 464 619 013	
> 60	Verteilerkörper	1 468 326 156	
81	Druckfeder	1 464 613 002	
83	Druckventil	1 468 522 229	
94	Winkel	1 461 335 014	
120	Platte	1 461 321 054	
127	Anschlag	1 463 458 012	
130	Mutter	1 423 300 020	
141	Hebel nach Bedarf	1 461 901 016	
	oder	1 461 901 017	
175	Scheibenfeder	1 460 023 003	1

Robert Bosch GmbH
D-7 Stuttgart 1, Postfach 50

Printed in Federal Republic of Germany
Imprimé en R.F.A. par Robert Bosch GmbH

BOSCH Ersatzteile

Verteilereinspritzpumpe 0 460 306 201, 202

Fehlende Teile wie Grundausführung:
Parts not listed, see basic execution.
Pièces non indiquées, voir type de base.
Piezas no mencionadas, véase tipo básico.
0 460 306 096

Ablegen in/ File in
Classer dans/ Clasificar en VDT-EVP 161/5

EP/VA 6/100 H 1200 CR 51-1 0 460 306 201
CR 51-1 P 0 460 306 202

	No.	Benennung	Bestellnummer	Stück
	1	Gehäuse (mit Kolben)	1 465 120 946	
>	15	Hubscheibe	1 466 111 050	
	29	Zeiger	1 461 335 008	1
	30	Federscheibe A 4 DIN 137-B 4 A	2 916 063 005	1
	31	Zylinderschraube AM 4x5 DIN 84-8.8-A 2 F	2 910 021 115	1
o	32	Dichtring	1 460 206 009	1
	33	Platte	1 461 074 001	1
	34	Zylinderschraube AM 6x12 DIN 84-8.8-A 2 F	2 910 021 193	2
>	41	Druckfeder	1 464 619 016	
>	45	Ventil	1 460 362 020	
>	60	Verteilerkörper	1 468 326 155	
	81	Druckfeder	1 414 613 002	
	83	Druckventil	1 468 522 008	
	94	Winkel	1 461 335 014	
>	111	Druckfeder	1 467 010 040	
	120	Platte	1 461 321 054	
	127	Anschlag	1 463 458 012	
	130	Mutter	1 423 300 020	
	141	Hebel nach Bedarf	1 461 901 016	
		oder	1 461 901 017	
	175	Scheibenfeder	1 460 023 003	1

Robert Bosch GmbH
D-7 Stuttgart 1, Postfach 50

Printed in Federal Republic of Germany
Imprimé en R.F.A. par Robert Bosch GmbH

BOSCH Ersatzteile

Verteilereinspritzpumpe 0 460 306 138, 144

Fehlende Teile wie Grundausführung:
Parts not listed, see basic execution.
Pièces non indiquées, voir type de base.
Piezas no mencionadas, véase tipo básico.
0 460 306 096

Ablegen in/ File in
Classer dans/ Clasificar en VDT-EVP 101/5

EP/VA 6/100 H 1400 CR 75 0 460 306 138

No.	Benennung	Bestellnummer	Stück
1	Gehäuse (mit Kolben)	B 1 465 120 929	
15	Hubscheibe	1 466 111 045	
29	Zeiger	1 461 335 008	1
30	Federscheibe A 4 DIN 137-B 4 A	2 916 063 005	1
31	Zylinderschraube AM 4x5 DIN 84-8.8-A 2 F	2 910 021 115	1
o 32	Dichtring	1 460 206 009	1
33	Platte	1 461 074 001	1
34	Sechskantschraube M 6x12 DIN 933-8.8-A 2 F	2 911 061 193	2
41	Druckfeder	1 464 619 011	
45	Ventil	1 460 362 022	
60	Verteilerkörper	1 468 326 106	
	bis FD ca.224	1 468 326 072	
100	Welle		
	ab FD ca.225	s. Grundausführung	
	bis FD ca.224	1 463 520 010	
102	Nutscheibe		
	ab FD ca.225	entfällt	
	bis FD ca.224	1 460 040 000	
107	Buchse		
	ab FD ca.225	s. Grundausführung	
	bis FD ca.224	1 460 326 021	
111	Druckfeder	1 467 010 038	
120	Platte	1 461 321 054	
127	Anschlag	1 463 458 012	1
130	Mutter	1 423 300 020	1
133	entfällt	-	
134	entfällt	-	
141	Hebel nach Bedarf	1 461 901 025	
	oder	1 461 901 026	
180	Einschraubstutzen	1 903 356 008	1
o 181	Dichtring A 12x18 DIN 7603 Cu	2 916 710 608	1

Printed in Germany - Imprimé en Allemagne Rep. Fed. par Robert Bosch GmbH, Hausdruckerei

No.	Benennung	Bestellnummer	Stück
EP/VA 6/100 H 1700 CR 75-1		0 460 306 144	
1	Gehäuse (mit Kolben)	B 1 465 120 925	
> 15	Hubscheibe	1 466 111 045	
29	Zeiger	1 461 335 008	1
30	Federscheibe A 4 DIN 137-B 4 A	2 916 063 005	1
31	Zylinderschraube AM 4x5 DIN 84-8.8-A 2 F	2 910 021 115	1
o 32	Dichtring	1 460 206 009	1
33	Platte	1 461 074 001	1
34	Sechskantschraube M 6x12 DIN 933-8.8-A 2 F	2 911 061 193	2
> 41	Druckfeder	1 464 619 011	
> 45	Ventil	1 460 362 022	
> 60	Verteilerkörper	1 468 326 106	
	bis FD	1 468 326 072	
100	Welle		
	ab FD	s. Grundausführung	
	bis FD	1 463 520 010	
> 102	Nutscheibe		
	ab FD	entfällt	
	bis FD	1 460 040 000	

No.	Benennung	Bestellnummer	Stück
107	Buchse		
	ab FD ca.225	s. Grundausführung	
	bis FD ca.224	1 460 326 021	
> 111	Druckfeder	1 467 010 038	
120	Platte	1 461 321 054	
127	Anschlag	1 463 458 012	1
130	Mutter	1 423 300 020	1
133	entfällt	–	
134	entfällt	–	
141	Hebel nach Bedarf	1 461 901 025	
	oder	1 461 901 026	
180	Einschraubstutzen	1 903 356 008	1
o 181	Dichtring A 12x18 DIN 7603 Cu	2 916 710 608	1

BOSCH Ersatzteile

Verteilereinspritzpumpe 0 460 306 145

Fehlende Teile wie Grundausführung.
Parts not listed, see basic execution.
Pièces non indiquées, voir type de base.
Piezas no mencionadas vease tipo básico.
0 460 306 096

Ablegen in/ File in
Classer dans/ Clasificar en VDT-EVP 161/5

EP/VA 6/100 H 1100 CR 75-2 0 460 306 145

No	Benennung	Bestellnummer	Stück
1	Gehäuse (mit Kolben)	B 1 465 120 930	
> 15	Hubscheibe	1 466 111 045	
29	Zeiger	1 461 335 008	1
30	Federscheibe A 4 DIN 137-B 4 A	2 916 063 005	1
31	Zylinderschraube AM 4x5 DIN 84-8.8-A 2 F	2 910 021 1	
o 32	Dichtring	1 460 206 009	1
33	Platte	1 461 074 001	1
34	Sechskantschraube M 6x12 DIN 933-8.8-A 2 F	2 911 061 193	2
> 41	Druckfeder	1 464 619 011	
> 45	Ventil	1 460 362 022	
> 60	Verteilerkörper bis FD ca.224	1) 1 468 326 106 1 468 326 072	
100	Welle ab FD ca.225 bis FD ca.224	s. Grundausführung 1 463 520 010	
> 102	Nutscheibe ab FD ca.225 bis FD ca.224	entfällt 1 460 040 000	
107	Buchse ab FD ca.225 bis FD ca.224	s. Grundausführung 1 460 326 021	
>(111)	Druckfeder	1 467 010 038	
120	Platte	1 461 321 054	
127	Anschlag	1 463 458 012	1
130	Mutter	1 423 300 020	1
133	entfällt	-	
134	entfällt	-	
141	Hebel nach Bedarf oder	1 461 901 025 1 461 901 026	
180	Einschraubstutzen	1 903 356 008	1
o 181	Dichtring A 12x18 DIN 7603 Cu	2 916 710 608	1

Printed in Germany · Imprimé en Allemagne Rep. Fed. par Robert Bosch GmbH Hausdruckerei

BOSCH Ersatzteile

Verteilereinspritzpumpe 0 460 306 147, 148, 179, 180

Fehlende Teile wie Grundausführung:
Parts not listed, see basic execution.
Pièces non indiquées, voir type de base.
Piezas no mencionadas, véase tipo básico.
0 460 306 096

Ablegen in/ File in
Classer dans/ Clasificar en VDT-LW 161/5

No.	Benennung	Bestellnummer	Stück
EP/VA 6/100 H 1250 CR 76		0 460 306 147	
	CR 76P	0 460 306 148	
1	Gehäuse (mit Kolben) B	1 465 120 943	
> 15	Hubscheibe	1 466 111 050	
29	Zeiger	1 461 335 008	1
30	Federscheibe A 4 DIN 137-B 4 A	2 916 063 005	1
31	Zylinderschraube AM 4x5 DIN 84-8.8-A 2 F	2 910 021 115	1
o 32	Dichtring	1 460 206 009	1
33	Platte	1 461 074 001	1
34	Zylinderschraube AM 6x12 DIN 933-8.8-A 2 F	2 910 021 193	2
> 41	Druckfeder	1 464 619 016	
> 45	Ventil	1 460 362 020	
> 60	Verteilerkörper	1 468 326 079	
83	Druckventil	1 468 522 036	
94	Winkel	1 461 335 017	1
> 111	Druckfeder	1 467 010 040	
120	Platte	1 461 321 054	
127	Anschlag	1 463 458 012	1
130	Mutter	1 423 300 020	1
141	Hebel nach Bedarf	1 461 901 016	
	oder	1 461 901 017	
175	Scheibenfeder	1 460 023 003	1

Printed in Germany - Imprimé en Allemagne Rép. Fédérale par Robert Bosch GmbH, Hausdruckerei

No.	Benennung		Bestellnummer	Stück	No.	Benennung	Bestellnummer
EP/VA 6/100 H 1150		CR 76-1	0 460 306 179				
		CR 76-1 P	0 460 306 180				
1	Gehäuse (mit Kolben)	B	1 465 120 943				
> 15	Hubscheibe		1 466 111 050				
29	Zeiger		1 461 335 008	1			
30	Federscheibe (A 4 DIN 137-B4A)		2 916 063 005	1			
31	Zylinderschraube (AM 5x8 DIN 84-8.8-A 2 F)		2 910 021 115	1			
o 32	Dichtring		1 460 206 009	1			
33	Platte		1 461 074 001	1			
34	Zylinderschraube (AM 6x12 DIN 84-8.8-A 2F)		2 910 021 193	2			
> 41	Druckfeder		1 464 619 016				
> 45	Ventil		1 460 362 020				
> 60	Verteilerkörper		1 468 326 079				
83	Druckventil		1 468 522 067				
94	Winkel		1 461 335 017	1			
> 111	Druckfeder		1 467 010 040				
120	Platte		1 461 321 054				
127	Anschlag		1 463 458 012	1			
130	Mutter		1 423 300 020	1			
141	Hebel nach Bedarf		1 461 901 016				
141	oder		1 461 901 017				
175	Scheibenfeder		1 460 023 003				

BOSCH Ersatzteile

Verteilereinspritzpumpe 0 460 306 152, 153

Fehlende Teile wie Grundausführung:
Parts not listed, see basic execution.
Pièces non indiquées, voir type de base.
Piezas no mencionadas, véase tipo básico.
0 460 306 096

Ablegen in/ File in
Classer dans/ Clasificar en VUT-EVP 181/5

EP/VA 6/100 H 1050 CR 78 — 0 460 306 152
78 P — 0 460 306 153

No.	Benennung	Bestellnummer	Stück
1	Gehäuse (mit Kolben) B	1 465 120 945	
> 15	Hubscheibe	1 466 111 050	
29	Zeiger	1 461 335 008	1
30	Federscheibe A 4 DIN 137-B 4 A	2 916 063 005	1
31	Zylinderschraube AM 4x5 DIN 84-8.8-A 2 F	2 910 021 115	1
32	Dichtring	1 460 206 009	1
33	Platte	1 461 074 001	1
34	Zylinderschraube AM 6x12 DIN 84-8.8-A 2 F	2 910 021 193	2
> 41	Druckfeder	1 464 619 014	
> 45	Ventil	1 460 362 020	
> 60	Verteilerkörper	1 468 326 084	
81	Druckfeder	1 414 613 002	
83	Druckventil	1 468 522 242	
94	Winkel	1 461 335 014	1
> 111	Druckfeder	1 467 010 040	
120	Platte	1 461 321 054	
127	Anschlag	1 463 458 012	
130	Mutter	1 423 300 020	1
141	Hebel nach Bedarf	1 461 901 016	
	oder	1 461 901 017	
175	Scheibenfeder	1 460 023 003	1

Printed in Germany - Imprimé en Allemagne Rep. Fed. par Robert Bosch GmbH, Hausdruckerei

BOSCH Ersatzteile

Verteilereinspritzpumpe 0 460 306 191, 192

Fehlende Teile wie Grundausführung:
Parts not listed, see basic execution.
Pièces non indiquées, voir type de base.
Piezas no mencionadas, véase tipo básico.
0 460 306 096

Ablegen in/ File in
Classer dans/ Clasificar en VDT-EVP 161/5

No.	Benennung	Bestellnummer	Stück
EP/VA 6/100 H 1150 CR 79		0 460 306 191	
79P		0 460 306 192	
1	Gehäuse (mit Kolben)	1 465 120 946	
> 15	Hubscheibe	1 466 111 050	
29	Zeiger	1 461 335 008	1
30	Federscheibe (A 4 DIN 137-B4A)	2 916 063 005	1
31	Zylinderschraube (AM 4x5 DIN 84-8.8-A2F)	2 910 021 115	1
o 32	Dichtring	1 460 206 009	1
33	Platte	1 461 074 001	1
34	Zylinderschraube (AM 6x12 DIN 84-8.8-A2F)	2 910 021 193	2
> 41	Druckfeder	1 464 619 011	
> 45	Ventil	1 460 362 023	
> 60	Verteilerkörper	1 468 326 147	
> 81	Druckfeder	1 414 613 002	
83	Druckventil	1 468 522 017	
94	Winkel	1 461 335 018	1
> 111	Druckfeder	1 467 010 039	
120	Platte	1 461 321 054	
127	Anschlag	1 463 458 012	1
130	Mutter	1 423 300 020	1
141	Hebel nach Bedarf	1 461 901 016	
	oder	1 461 901 017	
175	Scheibenfeder	1 460 023 003	1

No.	Benennung	Bestellnummer

Printed in Germany – Imprimé en Allemagne Rép. Fédérale
Robert Bosch GmbH, Hausdruckerei

BOSCH Ersatzteile

Verteilereinspritzpumpe 0 460 306 157, 158

Fehlende Teile wie Grundausführung:
Parts not listed, see basic execution.
Pièces non indiquées, voir type de base.
Piezas no mencionadas, véase tipo básico.
0 460 306 096

Ablegen in/ File in
Classer dans/ Clasificar en VUT-EVP 161/5

EP/VA 6/100 H 1250 CR 80 — 0 460 306 157
80 P — 0 460 306 158

No.	Benennung		Bestellnummer	Stück
1	Gehäuse (mit Kolben)	B	1 465 120 946	
> 15	Hubscheibe		1 466 111 050	
29	Zeiger		1 461 335 008	1
30	Federscheibe A 4 DIN 137-B 4 A		2 916 063 005	1
31	Zylinderschraube AM 4x5 DIN 84-8.8-A 2 F		2 910 021 115	1
o 32	Dichtring		1 460 206 009	1
33	Platte		1 461 074 001	1
34	Zylinderschraube AM 6x12 DIN 84-8.8-A 2 F		2 910 021 193	2
> 41	Druckfeder		1 464 619 015	
> 45	Ventil		1 460 362 020	
> 60	Verteilerkörper		1 468 326 088	
81	Druckfeder		1 414 613 002	
83	Druckventil		1 468 522 247	
94	Winkel		1 461 335 017	1
> 111	Druckfeder		1 467 010 049	
120	Platte		1 461 321 054	
127	Anschlag		1 463 458 012	1
130	Mutter		1 423 300 020	1
141	Hebel nach Bedarf		1 461 901 016	
	oder		1 461 901 017	
175	Scheibenfeder		1 460 023 00[illegible]	1

Printed in Germany · Imprimé en Allemagne Rep. Fed. par Robert Bosch GmbH, Hausdruckerei

BOSCH Ersatzteile

Verteilereinspritzpumpe 0 460 306 162, 163

Fehlende Teile wie Grundausführung
Parts not listed, see basic execution.
Pièces non indiquées, voir type de base.
Piezas no mencionadas, véase tipo básico.
0 460 306 096

Ablegen in/ File in
Classer dans/ Clasificar en VDT-EVP 161/5

EP/VA 6/100 H 1050 CR 81 0 460 306 162
CR 81 P 0 460 306 163

No.	Benennung	Bestellnummer	Stück
1	Gehäuse (mit Kolben) B	1 465 120 946	
> 15	Hubscheibe	1 466 111 050	
29	Zeiger	1 461 335 008	1
30	Federscheibe A 4 DIN 137-B 4 A	2 916 063 005	1
31	Zylinderschraube AM 4x5 DIN 84-8.8-A 2 F	2 910 021 115	1
o 32	Dichtring	1 460 206 009	1
33	Platte	1 461 074 001	1
34	Zylinderschraube AM 6x12 DIN 84-8.8-A 2 F	2 910 021 193	2
> 41	Druckfeder	1 464 619 011	
> 45	Ventil	1 460 362 023	
> 60	Verteilerkörper	1 468 326 093	
> 81	Druckfeder	1 414 613 002	
83	Druckventil	1 468 522 250	
94	Winkel	1 461 335 014	1
> 111	Druckfeder	1 467 010 038	
120	Platte	1 461 321 054	
127	Anschlag	1 463 458 012	1
130	Mutter	1 423 300 020	1
141	Hebel nach Bedarf	1 461 901 016	
	oder	1 461 901 017	
175	Scheibenfeder	1 460 023 003	1

Printed in Germany - Imprimé en Allemagne Rep. Fed. d'Al
Robert Bosch GmbH, Hausdruckerei

BOSCH Ersatzteile

Verteilereinspritzpumpe 0 460 306 164, 165

Fehlende Teile wie Grundausführung:
Parts not listed, see basic execution.
Pièces non indiquées, voir type de base.
Piezas no mencionadas, véase tipo básico.
0 460 306 096

Ablegen in/ File in
Classer dans/ Clasificar en VDT-EVP 161/5

EP/VA 6/100 H 1250 CR 82 0 460 306 164
CR 82 P 0 460 306 165

No.	Benennung	Bestellnummer	Stück
1	Gehäuse (mit Kolben) B	1 465 120 946	
> 15	Hubscheibe	1 466 111 050	
29	Zeiger	1 461 335 008	1
30	Federscheibe A 4 DIN 137-B 4 A	2 916 063 005	1
31	Zylinderschraube AM 4x5 DIN 84-8.8-A 2 F	2 910 021 115	1
o 32	Dichtring	1 460 206 009	1
33	Platte	1 461 074 001	1
34	Zylinderschraube AM 6x12 DIN 84-8.8-A 2 F	2 910 021 193	1
> 41	Druckfeder	1 464 619 019	
> 45	Ventil	1 460 326 020	1
> 60	Verteilerkörper	1 468 326 098	
83	Druckventil	1 468 522 033	
94	Winkel	1 461 335 014	1
> 111	Druckfeder	1 467 010 040	
120	Platte	1 461 321 054	
127	Anschlag	1 463 458 012	1
130	Mutter	1 423 300 020	1
100	Welle	1 466 122 012	
141	Hebel	1 461 921 034	
161	Sechskantmutter M 6 DIN 934-6-A 2 F	2 915 011 007	
162	Hebel nach Bedarf	1 461 921 036	
	oder	1 461 921 038	
163	Ausgleichscheibe	2 430 100 615	
164	Verdrehfeder	2 424 651 003	
165	Mutter	1 463 315 001	
175	Scheibenfeder	1 460 023 003	1

Printed in Germany · Imprimé en Allemagne Rép. Fed. par Robert Bosch GmbH, Hausdruckerei

BOSCH Ersatzteile

Verteilereinspritzpumpe 0 460 306 166, 167

Fehlende Teile wie Grundausführung:
Parts not listed, see basic execution.
Pièces non indiquées, voir type de base.
Piezas no mencionadas, véase tipo básico.
0 460 306 096

Ablegen in/ File in
Classer dans/ Clasificar en VDT-EVP 161/5

EP/VA 6/100 H 1250 CR 83 0 460 306 166
83 P 0 460 306 167

No.	Benennung	Bestellnummer	
1	Gehäuse (mit Kolben)	B 1 465 120 946	
> 15	Hubscheibe	1 466 111 050	
29	Zeiger	1 461 335 008	1
30	Federscheibe A 4 DIN 137-B 4 A	2 916 063 005	1
31	Zylinderschraube AM 4x5 DIN 84-8.8-A 2 F	2 910 021 115	1
o 32	Dichtring	1 460 206 009	1
33	Platte	1 461 074 001	1
34	Zylinderschraube AM 6x12 DIN 84-8.8-A 2 F	2 910 021 193	2
> 41	Druckfeder	1 464 619 017	
> 45	Ventil	1 460 362 023	
> 60	Verteilerkörper	1 468 326 097	
83	Druckventil	1 468 522 024	
94	Winkel	1 461 335 017	1
> 111	Druckfeder	1 467 010 038	
120	Platte	1 461 321 054	
127	Anschlag	1 463 458 012	1
130	Mutter	1 423 300 020	1
141	Hebel nach Bedarf	1 461 901 016	
	oder	1 461 901 017	
175	Scheibenfeder	1 460 023 003	1

Printed in Germany – Imprimé en Allemagne Rep. Fed. par Robert Bosch GmbH, Hausdruckerei

BOSCH Ersatzteile

Verteilereinspritzpumpe 0 460 306 193, 194

Fehlende Teile wie Grundausführung:
Parts not listed, see basic execution.
Pièces non indiquées, voir type de base.
Piezas no mencionadas, véase tipo básico.
0 460 306 096

Ablegen in/ File in
Classer dans/ Clasificar en VDT-EVP 131/5

No.	Benennung	Bestellnummer	Stück
EP/VA 6/100 H 1250 CR 87		0 460 306 193	
87 >		194	
1	Gehäuse (mit Kolben)	1 465 120 952	
> 15	Hubscheibe	1 466 111 053	
29	Zeiger	1 461 335 008	1
30	Federscheibe (A 4 DIN 137-B 4 A)	2 916 063 005	
31	Zylinderschraube (AM 4x5 DIN 84-8.8-A 2 F)	2 910 021 115	1
o 32	Dichtring	1 460 206 009	1
33	Platte	1 461 074 001	1
34	Zylinderschraube (AM 6x12 DIN 84-8.8-A 2 F)	2 910 021 193	2
> 41	Druckfeder	1 464 619 016	1
> 45	Ventil	1 460 362 020	
> 60	Verteilerkörper	1 468 326 150	
83	Druckventil	1 468 522 036	
94	Winkel	1 461 335 017	1
111	Druckfeder	1 467 010 040	
120	Platte	1 461 321 054	
127	Anschlag	1 463 458 012	1
130	Mutter	1 423 300 020	1
141	Hebel nach Bedarf	1 461 901 016	
141	oder	1 461 901 017	
175	Scheibenfeder	1 460 023 003	1

No.	Benennung	Bestellnummer

Robert Bosch GmbH
D-7 Stuttgart 1, Postfach 50

Printed in Federal Republic of Germany
Imprimé en R.F.A. par Robert Bosch GmbH

BOSCH Ersatzteile

Verteilereinspritzpumpe 0 460 306 206, 207

Fehlende Teile wie Grundausführung.
Parts not listed, see basic execution.
Pièces non indiquées, voir type de base.
Piezas no mencionadas, véase tipo básico.
0 460 306 096

Ablegen in/ File in
Classer dans/ Clasificar en VDT-EVP 151/5

No.	Benennung	Bestellnummer	
EP/VA 6/100 H 1250 CR 91		0 460 306 206	
91 P		0 460 306 207	
1	Gehäuse (mit Kolben)	B 1 465 120 952	
> 15	Hubscheibe	1 466 111 052	
29	Zeiger	1 461 335 008	1
30	Federscheibe A 4 DIN 137-B 4 A	2 916 063 005	1
31	Zylinderschraube AM 4x5 DIN 84-8.8-A 2 F	2 910 021 115	1
o 32	Dichtring	1 460 206 009	1
33	Platte	1 461 074 001	1
34	Zylinderschraube AM 6x12 DIN 84-8.8-A 2 F	2 910 021 193	2
> 41	Druckfeder	1 464 619 014	
> 45	Ventil	1 460 362 021	
> 60	Verteilerkörper	1 468 326 159	
81	Druckfeder	1 414 613 002	
83	Druckventil	1 468 522 263	
90	Zylinderschraube BM 6x40 DIN 84-10.9.-A 2 F	2 910 041 209	
91	Zylinderschraube BM 6x40 DIN 84-10.9.-A 2 F	2 910 041 209	
94	Winkel	1 461 332 010	1
>111	Druckfeder	1 467 010 040	
120	Platte	1 461 321 054	
127	Anschlag	1 463 458 017	1
130	Mutter	1 423 300 020	1
141	Hebel nach Bedarf	1 461 901 025	
	oder	1 461 901 026	
175	Scheibenfeder	1 460 023 003	1

Robert Bosch GmbH
D-7 Stuttgart 1, Postfach 50

Printed in Federal Republic of Germany
Imprimé en R.F.A. par Robert Bosch GmbH

BOSCH Ersatzteile

Verteilereinspritzpumpe

0 460 306 108, 109

Fehlende Teile wie Grundausführung:
Parts not listed, see basic execution.
Pièces non indiquées, voir type de base.
Piezas no mencionadas, véase tipo básico.
0 460 306 096

Ablegen in/ File in
Classer dans/ Clasificar en VUT-EVP 161/5

EP/VA 6/100 H 1700 CR 119 0 460 306 108

No.	Benennung	Bestellnummer	Stück
1	Gehäuse (mit Kolben)	1 465 120 921	
> 15	Hubscheibe	1 466 111 045	
29	Zeiger	1 461 335 008	1
30	Federscheibe A 4 DIN 137-B 4 A	2 916 063 005	1
31	Zylinderschraube AM 4x5 DIN 84-8.8-A 2 F	2 910 021 115	1
o 32	Dichtring	1 460 206 009	1
33	Platte	1 461 074 001	1
34	Sechskantschraube M 6x12 DIN 933-8.8-A 2 F	2 911 061 193	2
> 41	Druckfeder	1 464 619 017	
> 45	Ventil	1 460 362 019	
> 60	Verteilerkörper	1 468 326 108	
	bis FD 124	1 468 326 048	aufbrauchen
	bis FD ca.224	1 468 326 075	aufbrauchen
100	Welle		
	ab FD ca.225	s. Grundausführung	
	bis FD 125	1 466 122 002	
	bis FD ca.224	1 463 520 010	
> 101	Druckfeder		
	ab FD 126	s. Grundausführung	
	bis FD 125	1 464 626 023	
> 102	Nutscheibe		
	ab FD ca.225	entfällt	
	Hülse bis FD 125	1 460 360 013	1
	Nutscheibe bis FD ca.224	1 460 040 000	1
107	Buchse		
	ab FD ca.225	s. Grundausführung	
	bis FD 125	1 460 326 027	
	bis FD ca.224	1 460 326 021	
> 111	Druckfeder	1 467 010 039	
125	Schraube	1 463 450 014	
126	Gewindebolzen	1 463 402 002	
127	Gewindebolzen	1 463 500 000	1
128	Gewindebolzen	1 463 402 002	
129	Sechskantmutter M 6 DIN 934-6-A 2 F	2 915 011 007	4
133	entfällt	-	
134	entfällt	-	
141	Hebel nach Bedarf	1 461 901 025	
	oder	1 461 901 026	
180	Einschraubstutzen	1 903 356 008	1
o 181	Dichtring A 12x18 DIN 7603 Cu	2 916 710 608	1

Printed in Germany - Imprimé en Allemagne Rep. Fed. par Robert Bosch GmbH Hausdruckerei

No.	Benennung	Bestellnummer	Stück
EP/VA 6/100 H 1700 CR 119-1		0 460 306 109	
1	Gehäuse (mit Kolben)	B 1 465 120 921	
> 15	Hubscheibe	1 466 111 045	
29	Zeiger	1 461 335 008	1
30	Federscheibe A 4 DIN 137-B 4 A	2 916 063 005	1
31	Zylinderschraube AM 4x5 DIN 84-8.8-A 2 F	2 910 021 115	1
o 32	Dichtring	1 460 206 009	1
33	Platte	1 461 074 001	1
34	Sechskantschraube M 6x12 DIN 933-8.8-A 2 F	2 911 061 193	2
> 41	Druckfeder	1 464 519 017	
> 45	Ventil	1 460 362 019	
> 60	Verteilerkörper	1) 1 468 326 108	
	bis FD 124	1 468 326 048	aufbrauchen
	bis FD ca.224	1 468 326 075	aufbrauchen
100	Welle		
	ab FD ca.225	s. Grundausführung	
	bis FD 125	1 466 122 002	
	bis FD ca.224	1 463 520 010	
> 101	Druckfeder		
	ab FD 126	s. Grundausführung	
	bis FD 125	1 464 626 023	
> 102	Nutscheibe		
	ab FD ca.225	entfällt	
	Hülse bis FD 125	1 460 360 013	1
	Nutscheibe bis FD ca.224	1 460 040 000	1

No.	Benennung	Bestellnummer	Stück
107	Buchse		
	ab FD ca.225	s. Grundausführung	
	bis FD 125	1 460 326 027	
	bis FD ca.224	1 460 326 021	
> 111	Druckfeder	1 467 010 039	
120	Platte	1 461 321 047	
125	Schraube	1 463 450 014	
126	Gewindebolzen	1 463 402 002	
127	Gewindebolzen	1 463 402 002	1
128	Gewindebolzen	1 463 402 002	
129	Sechskantmutter M 6 DIN 934-6-A 2 F	2 915 011 007	4
133	entfällt	-	
134	entfällt	-	
141	Hebel nach Bedarf	1 461 901 032	
	oder	1 461 901 034	
180	Einschraubstutzen	1 903 356 008	1
o 181	Dichtring A 12x18 DIN 7603 Cu	2 916 710 608	1

BOSCH Ersatzteile

Verteilereinspritzpumpe 0 460 306 121

Fehlende Teile wie Grundausführung:
Parts not listed, see basic execution.
Pièces non indiquées, voir type de base.
Piezas no mencionadas, véase tipo básico.
0 460 306 096

Ablegen in/ File in
Classer dans/ Clasificar en VDT-EVP 161/5

EP/VA 6/100 H 1450 CR 124 0 460 306 121

No.	Benennung	Bestellnummer	Stück
1	Gehäuse (mit Kolben)	B 1 465 120 948	
> 41	Druckfeder	1 464 618 005	
> 45	Ventil	1 460 362 020 1 468 326 104	 •
> 60	Verteilerkörper	1 468 326 064	*
66	entfällt	-	
67	entfällt	-	
83	Druckventil	1 468 522 021 1 466 122 009	 •
100	Welle	1 463 520 010	*
> 102	Nutscheibe	1 460 040 000 1 460 326 035	1 * •
107	Buchse	1 460 326 036	*
> 111	Druckfeder	1 467 010 039	
120	Platte	1 461 321 055	
133	Verdrehfeder	1 464 651 008	
141	Hebel nach Bedarf	1 461 901 037	
	oder	1 461 901 039	
145	Flansch	1 465 703 030	1
° 146	Dichtplatte	1 460 051 000	1
147	Stiftschraube	1 463 502 000	2
148	Scheibe	1 460 100 099	2
149	Federring B 8 DIN 127-B 4 A	2 916 693 007	2
150	Sechskantmutter M 8 DIN 934-6-A 2 F	2 915 011 009	2
° 181	Dichtring A 12x18 DIN 7603 Cu	2 916 710 608	2

• ab FD 322
* bis FD 321

Printed in Germany - Imprimé en Allemagne Rep. Fed. de
Robert Bosch GmbH, Hausdruckerei

BOSCH Ersatzteile

Verteilereinspritzpumpe 0 460 306 139, 146

Fehlende Teile wie Grundausführung:
Parts not listed, see basic execution.
Pièces non indiquées, voir type de base.
Piezas no mencionadas, véase tipo básico.
0 460 306 096

Ablegen in/ File in
Classer dans/ Clasificar en VDT-EVP 161/5

EP/VA 6/100 H 1450 CR 124-3 0 460 306 139

No.	Benennung	Bestellnummer	Stück
1	Gehäuse (mit Kolben) B	1 465 120 948	
> 41	Druckfeder	1 464 618 005	
> 45	Ventil	1 460 362 020 1 468 326 104	 o
> 60	Verteilerkörper	1 468 326 064	*
66	entfällt	–	
67	entfällt	–	
83	Druckventil	1 468 522 021 1 466 122 009	 •
100	Welle	1 463 520 010	*
> 102	Nutscheibe	1 460 040 000 1 460 326 035	1* •
107	Buchse	1 460 326 036	*
> 111	Druckfeder	1 467 010 039	
120	Platte	1 461 321 055	
133	Verdrehfeder	1 464 651 008	
141	Hebel nach Bedarf	1 461 901 037	
	oder	1 461 901 039	
145	Flansch	1 465 703 030	1
o 146	Dichtplatte	1 460 051 000	1
147	Stiftschraube	1 463 502 000	2
148	Scheibe	1 460 100 099	2
149	Federring B 8 DIN 127-B 4 A	2 916 693 007	2
150	Sechskantmutter M 8 DIN 934-6-A 2 F	2 915 011 009	2
175	Scheibenkeil	1 460 023 003	1
o 181	Dichtring A 12x18 DIN 7603 Cu	2 916 710 608	2

• ab FD 322
* bis FD 321

Printed in Germany – Imprimé en Allemagne Rep. Fed. par Robert Bosch GmbH, Hausdruckerei

No.	Benennung	Bestellnummer	Stück	No.	Benennung	Bestellnummer
EP/VA 6/100 H 1500 CR 124-4		0 460 306 146				
1	Gehäuse (mit Kolben)	B 1 465 120 948				
> 45	Ventil	1 460 362 020				
> 60	Verteilerkörper	1 468 326 064				
66	entfällt	-				
67	entfällt	-				
83	Druckventil	1 468 522 021				
100	Welle	1 463 520 010				
> 102	Nutscheibe	1 460 040 000	1			
107	Buchse	1 460 326 0				
> 111	Druckfeder	1 467 010 039				
120	Platte	1 461 321 055				
133	Verdrehfeder	1 464 651 008				
141	Hebel nach Bedarf	1 461 901 037				
	oder	1 461 901 039				
145	Flansch	1 465 703 030	1			
o 146	Dichtplatte	1 460 051 000	1			
147	Stiftschraube	1 463 502 000	2			
148	Scheibe A 8,4 DIN 125-St-A 2 F	2 916 011 016	2			
149	Federring B 8 DIN 127-B 4 A	2 916 693 007	2			
150	Sechskantmutter M 8 DIN 934-6-A 2 F	2 915 011 009	2			
175	Scheibenfeder	1 460 023 003	1			
o 181	Dichtring A 12x18 DIN 7603 Cu	2 916 710 607	2			

BOSCH Ersatzteile

Verteilereinspritzpumpe 0 460 306 174, 184

Fehlende Teile wie Grundausführung:
Parts not listed, see basic execution.
Pièces non indiquées, voir type de base.
Piezas no mencionadas, véase tipo básico.
0 460 306 096

Ablegen in/ File in
Classer dans/ Clasificar en VDT-EVP 161/5

EP/VA 6/100 H 1500 CR 124-3 0 460 306 174

No.	Benennung	Bestellnummer	Stück
1	Gehäuse (mit Kolben)	B 1 465 120 948	
> 45	Ventil	1 460 362 020 1 468 326 104	•
> 60	Verteilerkörper	1 468 326 064	*
83	Druckventil	1 468 522 021 1 466 122 009	•
100	Welle	1 463 520 010	*
> 102	Nutscheibe	1 460 040 000 1 460 326 035	* •
107	Buchse	1 460 326 036	*
> 111	Druckfeder	1 467 010 039	
120	Platte	1 461 321 055	
133	Verdrehfeder	1 464 651 008	
141	Hebel nach Bedarf	1 461 921 081	
141	oder	1 461 921 082	
175	Scheibenfeder	1 460 023 003	1
181	Dichtring (A 12x18 DIN 7603-Cu)	2 916 710 608	2

No.	Benennung	Bestellnummer

• ab FD 322
* bis FD 321

Printed in Germany - Imprimé en Allemagne Rep. Fed. par Robert Bosch GmbH, Hausdruckerei

No.	Benennung	Bestellnummer	Stück	No.	Benennung	Bestellnummer
EP/VA 6/100 H 1450 CR 124-6		0 460 306 184				
1	Gehäuse (mit Kolben)	B 1 465 120 948				
> 45	Ventil	1 460 362 020				
> 60	Verteilerkörper	1 468 326 064				
83	Druckventil	1 468 522 021				
> 111	Druckfeder	1 467 010 039				
120	Platte	1 461 321 055				
133	Verdrehfeder	1 464 651 008				
141	Hebel nach Bedarf	1 461 903 002				
	oder	1 461 903 004				
145	Flansch	1 465 703 030	1			
o 146	Dichtplatte	1 460 051 000	1			
147	Stiftschraube	1 453 502 000	2			
148	Scheibe	1 460 100 099	2			
149	Federring B 8 DIN 127-B4A	2 916 693 007	2			
150	Sechskantmutter M 8 DIN 934-6-A2F	2 915 011 009	2			
175	Scheibenfeder	1 460 023 003	1			
181	Dichtring A 12x18 DIN 7603-Cu	2 916 710 608				

BOSCH Ersatzteile

Verteilereinspritzpumpe 0 460 306 195

Fehlende Teile wie Grundausführung:
Parts not listed, see basic execution.
Pièces non indiquées, voir type de base.
Piezas no mencionadas, véase tipo básico.
0 460 306 096

Ablegen in/ File in
Classer dans/ Clasificar en VDT-EVP 101/5

No.	Benennung	Bestellnummer	Stück
EP/VA 6/100 H 1250 CR 124-7		0 460 306 195	
1	Gehäuse (mit Kolben)	1 465 120 935	
> 45	Ventil	1 460 362 020	
> 60	Verteilerkörper	1 468 326 153	
83	Druckventil	1 468 522 021	
107	Buchse	1 460 326 036	
> 111	Druckfeder	1 467 010 039	
120	Platte	1 461 321 055	
133	Verdrehfeder	1 464 651 008	
141	Hebel nach Bedarf	1 461 901 037	
141	oder	1 461 901 039	
145	Flansch	1 465 703 030	1
146	Dichtplatte	1 460 051 000	1
147	Stiftschraube	1 463 502 000	2
148	Scheibe	1 460 100 099	2
149	Federring (B 8 DIN 127-B 4 A)	2 916 693 007	2
150	Sechskantmutter (M 8 DIN 934-6-A 2 F)	2 915 011 009	2

No.	Benennung	Bestellnummer

Robert Bosch GmbH
D-7 Stuttgart 1, Postfach 50

Printed in Federal Republic of Germany
Imprimé en R.F.A. par Robert Bosch GmbH

BOSCH Ersatzteile

Verteilereinspritzpumpe 0 460 306 197

Fehlende Teile wie Grundausführung:
Parts not listed, see basic execution.
Pièces non indiquées, voir type de base.
Piezas no mencionadas, véase tipo básico.
0 460 306 096

Ablegen in/ File in
Classer dans/ Clasificar en VDT-EVP 161/5

EP/VA 6/100 H 1000 CR 124-8 0 460 306 197

	No.	Benennung	Bestellnummer	
	1	Gehäuse (mit Kolben)	B 1 465 120 963	
>	45	Ventil	1 460 362 020	
>	60	Verteilerkörper	1 469 992 280	
	80	Rohranschluß	1 463 370 009	
>	81	Druckfeder	1 464 611 043	
	83	Druckventil	1 468 522 221	
	107	Buchse	1 460 326 036	
>	111	Druckfeder	1 467 010 039	
	120	Platte	1 461 321 055	
	133	Verdrehfeder	1 464 651 008	
	141	Hebel nach Bedarf	1 461 901 037	
	141	oder	1 461 901 039	
	145	Flansch	1 465 703 030	1
o	146	Dichtplatte	1 460 051 000	1
	147	Stiftschraube	1 463 502 000	2
	148	Scheibe	1 460 100 099	2
	149	Federring B 8 DIN 127-B4A	2 916 693 007	2
	150	Sechskantmutter M 8 DIN 934-6-A2F	2 915 011 009	2
	175	Scheibenfeder	1 460 023 003	1
	181	Dichtung (A 12x18 DIN 7603-Cu)	2 916 710 608	2

No.	Benennung	Bestellnummer

Robert Bosch GmbH
D-7 Stuttgart 1, Postfach 50

Printed in Federal Republic of Germany
Imprimé en R.F.A. par Robert Bosch GmbH

BOSCH Ersatzteile

Verteilereinspritzpumpe 0 460 306 126

Fehlende Teile wie Grundausführung:
Parts not listed, see basic execution.
Pièces non indiquées, voir type de base.
Piezas no mencionadas, véase tipo básico.
0 460 306 096

Ablegen in/ File in
Classer dans/ Clasificar en VDT-EVP 161/5

No.	Benennung	Bestellnummer	Stück
EP/VA 6/100 H 1100 CR 150		0 460 306 126	
1	Gehäuse (mit Kolben)	B 1 465 120 917	
> 41	Schraubenfeder	1 464 619 011	
> 45	Ventil	1 460 362 023	
> 60	Verteilerkörper	1) 1 468 326 105	
	bis FD ca. 224	1 468 326 070	
83	Druckventil	1 468 522 061	
93	Stütze	1 461 021 005	
100	Welle		
	ab FD ca. 225	s. Grundausführung	
	bis FD ca. 224	1 463 520 010	
> 102	Nutscheibe		
	ab FD ca. 225	entfällt	
	bis FD ca. 224	1 460 040 000	
107	Buchse		
	ab FD ca. 225	s. Grundausführung	
	bis FD ca. 224	1 460 326 021	
> 111	Druckfeder	1 467 010 040	
120	Platte	1 461 321 061	
122	Abdeckkappe	1 460 591 000	1
123	Sechskantschraube M 6x12 SK DIN 933-8.8-A 2 F	2 911 181 193	2
140	Hebel nach Bedarf	1 461 921 027	
	oder	1 461 921 026	

No.	Benennung	Bestellnummer

Printed in Germany – Imprimé en Allemagne Rep. Fed. par Robert Bosch GmbH, Hausdruckerei

BOSCH Ersatzteile

Verteilereinspritzpumpe 0 460 306 113, 133

Fehlende Teile wie Grundausführung:
Parts not listed, see basic execution
Pièces non indiquées, voir type de base.
Piezas no mencionadas, véase tipo básico.
0 460 306 096

Ablegen in/ File in
Classer dans/ Clasificar en VDT-EVP 101/5

EP/VA 6/100 H 1700 CR 151 0 460 306 113

No.	Benennung	Bestellnummer	Stück
1	Gehäuse (mit Kolben)	B 1 465 120 925	
> 15	Hubscheibe	1 466 111 045	
29	Zeiger	1 461 335 008	1
30	Federscheibe A 4 DIN 137-B 4 A	2 916 063 005	1
31	Zylinderschraube AM 4x5 DIN 84-8.8-A 2 F	2 910 021 115	1
○ 32	Dichtring	1 460 206 009	
33	Platte	1 461 074 001	
34	Sechskantschraube M 6x12 DIN 933-8.8-A 2 F	2 911 061 193	
> 41	Druckfeder	1 464 619 011	
> 45	Ventil	1 460 362 020	
> 60	Verteilerkörper	4) 1 468 326 109	
	bis FD 124	1 468 326 053	aufbrauchen
	bis FD ca. 224	1 468 326 076	aufbrauchen
100	Welle		
	ab FD ca. 225	s. Grundausführung	
	bis FD 125	1 466 122 002	
	bis FD ca. 224	1 463 520 010	
> 101	Druckfeder		
	ab FD 126	s. Grundausführung	
	bis FD 125	1 464 626 023	
> 102	Nutscheibe		
	ab FD ca. 225	entfällt	
	Hülse bis FD 125	1 460 360 013	1
	Nutscheibe bis FD ca. 224	1 460 040 000	1
107	Buchse		
	ab FD ca. 225	s. Grundausführung	
	bis FD 125	1 460 326 027	
	bis FD ca. 224	1 460 326 021	
> 111	Druckfeder	1 467 010 039	
125	Schraube	1 463 450 014	
126	Gewindebolzen	1 463 402 002	
127	Gewindebolzen	1 463 500 000	1
128	Gewindebolzen	1 463 402 002	
129	Sechskantmutter M 6 DIN 934-6-A 2 F	2 915 011 007	4
133	entfällt	-	
134	entfällt	-	
141	Hebel nach Bedarf	1 461 901 025	
	oder	1 461 901 026	
180	Einschraubstutzen	1 903 356 008	1
○ 181	Dichtring A 12x18 DIN 7603 Cu	2 916 710 608	1

Printed in Germany - Imprimé en Allemagne Rép. Féd. par Robert Bosch GmbH, Hausdruckerei

No.	Benennung	Bestellnummer	
EP/VA 6/100 H 1700 CR 151-1		0 460 306 133	
1	Gehäuse (mit Kolben)	B 1 465 120 925	
15	Hubscheibe	1 466 111 045	
29	Zeiger	1 461 335 008	1
30	Federscheibe A 4 DIN 137-B 4 A	2 916 063 005	1
31	Zylinderschraube AM 4x5 DIN 84-8.8-A 2 F	2 910 021 115	1
°32	Dichtring	1 460 206 009	1
33	Platte	1 461 074 001	1
34	Sechskantschraube M 6x12 DIN 933-8.8-A 2 F	2 911 061 193	2
41	Druckfeder	1 464 619 011	
45	Ventil	1 460 362 02[illegible]	
60	Verteilerkörper	1 468 326 109	
	bis FD ca. 224	1 468 326 076	
100	Welle		
	ab FD ca. 225	s. Grundausführung	
	bis FD ca. 224	1 463 520 010	
102	Nutscheibe		
	ab FD ca. 225	entfällt	
	bis FD ca. 224	1 460 040 000	
107	Buchse		
	ab FD ca. 225	s. Grundausführung	
	bis FD ca. 224	1 460 326 021	

No.	Benennung	Bestellnummer	
111	Druckfeder	1 467 010 039	
125	Schraube	1 463 450 014	
126	Gewindebolzen	1 463 402 002	
127	Gewindebolzen	1 463 500 000	1
129	Sechskantmutter M 6 DIN 934-6- A 2 F	2 915 011 007	4
133	entfällt	-	
134	entfällt	-	
141	Hebel nach Bedarf	1 461 901 025	
	oder	1 461 901 026	
180	Einschraubstutzen	1 903 356 008	
°181	Dichtring A 12x18 DIN 7603 Cu	2 916 710 608	1

BOSCH Ersatzteile

Verteilereinspritzpumpe 0 460 306 135

Fehlende Teile wie Grundausführung:
Parts not listed, see basic execution.
Pièces non indiquées, voir type de base.
Piezas no mencionadas, véase tipo básico.
0 460 306 096

Ablegen in/ File in
Classer dans/ Clasificar en VUT-EVP 101/5

EP/VA 6/100 H 1700 CR 151-2 0 460 306 135

No.	Benennung	Bestellnummer	Stück
1	Gehäuse (mit Kolben)	B 1 465 120 925	
> 15	Hubscheibe	1 466 111 045	
29	Zeiger	1 461 335 008	1
30	Federscheibe A 4 DIN 137-B 4 A	2 916 063 005	1
31	Zylinderschraube AM 4x5 DIN 84-8.8-A 2 F	2 910 021 115	1
o 32	Dichtring	1 460 206 009	1
33	Platte	1 461 074 001	1
34	Sechskantschraube M 6x12 DIN 933-8.8-A 2 F	2 911 061 193	2
> 41	Druckfeder	1 464 619 011	
> 45	Ventil	1 460 362 020	1
> 60	Verteilerkörper	1) 1 468 326 109	
	bis FD 124	1 468 326 053	aufbrauchen
	bis FD ca.224	1 468 326 076	aufbrauchen
100	Welle		
	ab FD ca.225	s. Grundausführung	
	bis FD 125	1 466 122 002	
	bis FD ca.224	1 463 520 010	
> 101	Druckfeder		
	ab FD 126	s. Grundausführung	
	bis FD 125	1 464 626 023	
> 102	Nutscheibe		
	ab FD ca.225	entfällt	
	Hülse bis FD 125	1 460 360 013	1
	Nutscheibe bis FD ca.224	1 460 040 000	1
107	Buchse		
	ab FD ca.225	s. Grundausführung	
	bis FD 125	1 460 326 027	
	bis FD ca.224	1 460 326 021	
> 111	Druckfeder	1 467 010 039	
120	Platte	1 461 321 047	
125	Gewindebolzen	1 463 500 000	
126	Gewindebolzen	1 463 402 002	
127	Gewindebolzen	1 463 500 000	
128	Gewindebolzen	1 463 402 002	
129	Sechskantmutter M 6 DIN 934-6-A 2 F	2 915 011 007	4
133	entfällt	-	
134	entfällt	-	
141	Hebel nach Bedarf	1 461 901 032	
	oder	1 461 901 034	
180	Einschraubstutzen	1 903 356 008	1
o 181	Dichtring A 12x18 DIN 7603 Cu	2 916 710 608	1

Printed in Germany - Imprimé en Allemagne Rép. Fédérale par Robert Bosch GmbH, Hausdruckerei

BOSCH Ersatzteile

Verteilereinspritzpumpe 0 460 306 127

Fehlende Teile wie Grundausführung:
Parts not listed, see basic execution.
Pièces non indiquées, voir type de base.
Piezas no mencionadas, véase tipo básico.
0 460 306 096

Ablegen in/ File in
Classer dans/ Clasificar en VUT-EVP 161/5

EP/VA 6/100 H 1300 CR 153 0 460 306 127

No.	Benennung	Bestellnummer	Stück
1	Gehäuse (mit Kolben)	B 1 465 120 917	
> 41	Schraubenfeder	1 464 619 018	
> 45	Ventil	1 460 362 023	
> 60	Verteilerkörper	1 468 326 107	
	bis FD ca.224	1 468 326 074	
> 61	Druckfeder	1 414 613 002	
83	Druckventil	1 468 522 061	
93	Stütze	1 461 021 005	
100	Welle		
	ab FD ca.225	s. Grundausführung	
	bis FD ca.224	1 463 520 010	
> 102	Nutscheibe		
	ab FD ca.225	entfällt	
	bis FD ca.224	1 460 040 000	
107	Buchse		
	ab FD ca.225	s. Grundausführung	
	bis FD ca.224	1 460 326 021	
> 111	Druckfeder	1 467 010 039	
120	Platte	1 461 321 061	
122	Abdeckkappe	1 460 591 000	1
123	Sechskantschraube M 6x12 SK DIN 933-8.8-A 2 F	2 911 181 193	2
140	Hebel nach Bedarf	1 461 921 027	
	oder	1 461 921 028	

Printed in Germany · Imprimé en Allemagne Rep. Fed. (in)
Robert Bosch GmbH, Hausdruckerei

BOSCH Ersatzteile

Verteilereinspritzpumpe 0 460 306 143, 151

Fehlende Teile wie Grundausführung:
Parts not listed, see basic execution.
Pièces non indiquées, voir type de base.
Piezas no mencionadas, véase tipo básico.
0 460 306 096

Ablegen in/ File in
Classer dans/ Clasificar en VDT-EVP 161/5

EP/VA 6/100 H 1150 CR 160 0 460 306 143

No.	Benennung	Bestellnummer	Stück
1	Gehäuse (mit Kolben)	B 1 465 120 917	
> 41	Druckfeder	1 464 619 019	
> 45	Ventil	1 460 362 023	
> 60	Verteilerkörper	1) 1 468 326 110	
	bis FD ca.224	1 468 326 078	
83	Druckventil	1 468 522 061	
93	Stütze	1 461 021 005	1
100	Welle		
	ab FD ca.225	s. Grundausführung	
	bis FD ca.224	1 463 520 010	
> 102	Nutscheibe		
	ab FD ca.225	entfällt	
	bis FD ca.224	1 460 040 000	
107	Buchse		
	ab FD ca.225	s. Grundausführung	
	bis FD ca.224	1 460 326 021	
> 111	Druckfeder	1 467 010 037	
120	Platte	1 461 321 061	
122	Kappe	1 460 591 000	1
123	Sechskantschraube M 6x12 SK DIN 933-8.8-A 2 F	2 911 181 193	2
140	Hebel nach Bedarf	1 461 921 027	
	oder	1 461 921 028	

Printed in Germany - Imprimé en Allemagne Rep. Fed. par Robert Bosch GmbH, Hausdruckerei

No.	Benennung	Bestellnummer	Stück	No.	Benennung	Bestellnummer
EP/VA 6/100 H 1400 CR 160-1		0 460 306 151				
1	Gehäuse (mit Kolben)	B 1 465 120 917				
> 41	Druckfeder	1 464 619 019				
> 45	Ventil	1 460 362 023				
> 60	Verteilerkörper	1) 1 468 326 113				
	bis FD ca.224	1 468 326 082				
83	Druckventil	1 468 522 067				
93	Stütze	1 461 021 005	1			
100	Welle					
	ab FD ca.225	s. Grundausführung				
	bis FD ca.224	1 463 520 010				
> 102	Nutscheibe					
	ab FD ca.225	entfällt				
	bis ca.224	1 460 040 000				
107	Buchse					
	ab FD ca.225	s. Grundausführung				
	bis FD ca.224	1 460 326 021				
> 111	Druckfeder	1 467 010 037				
120	Platte	1 461 321 061				
122	Abdeckkappe	1 460 591 000	1			
123	Sechskantschraube M 6x12 SK DIN 933-8.8-A 2 F	2 911 181 193	2			
126	Gewindebolzen	1 463 500 000	1			
140	Hebel nach Bedarf	1 461 921 027				
	oder	1 461 921 028				

BOSCH Ersatzteile

Verteilereinspritzpumpe 0 460 306 156

Fehlende Teile wie Grundausführung:
Parts not listed, see basic execution.
Pièces non indiquées, voir type de base.
Piezas no mencionadas, véase tipo básico.
0 460 306 096

Ablegen in/ File in
Classer dans/ Clasificar en VDT-EVP 161/5

EP/VA 6/100 H 1150 CR 167 0 460 306 156

No.	Benennung		Bestellnummer	Stück
1	Gehäuse (mit Kolben)	B	1 465 120 917	
> 41	Druckfeder		1 464 619 018	
> 45	Ventil		1 460 362 020	
> 60	Verteilerkörper	4)	1 468 326 115	
	bis FD ca.224		1 468 326 086	
83	Druckventil		1 468 522 245	
93	Stütze		1 461 021 005	1
100	Welle			
	ab FD ca.225		s. Grundausführung	
	bis FD ca.224		1 463 520 010	
> 102	Nutscheibe			
	ab FD ca.225		entfällt	
	bis FD ca.224		1 460 040 000	
107	Buchse			
	ab FD ca.225		s. Grundausführung	
	bis FD ca.224		1 460 326 021	
> 111	Druckfeder		1 467 010 042	
120	Platte		1 461 321 061	
122	Abdeckkappe		1 460 591 000	1
123	Sechskantschraube M 6x12 SK DIN 933-8.8-A 2 F		2 911 181 193	2
140	Hebel		1 461 921 027	
		oder	1 461 921 028	

No.	Benennung	Bestellnummer

Printed in Germany - Imprimé en Allemagne Rep. Fed. par Robert Bosch GmbH, Hausdruckerei

BOSCH Ersatzteile

Verteilereinspritzpumpe 0 460 306 159, 160

Fehlende Teile wie Grundausführung:
Parts not listed, see basic execution.
Pièces non indiquées, voir type de base.
Piezas no mencionadas, véase tipo básico.
0 460 306 096

Ablegen in/ File in
Classer dans/ Clasificar en VDT-EVP 161/5

EP/VA 6/100 H 1050 CR 168 0 460 306 159

No.	Benennung	Bestellnummer	Stück
1	Gehäuse (mit Kolben) B	1 465 120 949	
3	Welle	1 466 100 010	
> 15	Hubscheibe	1 466 111 051	
> 27	Ventil	1 467 413 009	
28	Hohlschraube	1 467 413 004	
29	Zeiger	1 461 335 008	1
30	Federscheibe A 4 DIN 137-B 4 A	2 916 063 005	1
31	Zylinderschraube AM 4x5 DIN 84-8.8-A 2 F	2 910 021 115	1
°32	Dichtring	1 460 206 009	1
33	Platte	1 461 074 001	1
34	Zylinderschraube AM 6x12 DIN 84-8.8-A 2 F	2 910 021 193	2
> 41	Druckfeder	1 464 619 018	
> 45	Ventil	1 460 362 020	
48	Hohlschraube	1 463 457 004	
> 60	Verteilerkörper 4)	1 468 326 117	
	bis FD ca.224	1 468 326 090	
83	Druckventil	1 468 522 221	
100	Welle		
	ab FD ca.225	s. Grundausführung	
	bis FD ca.224	1 463 520 010	
> 102	Nutscheibe		
	ab FD ca.225	entfällt	
	bis FD ca.224	1 460 040 000	
107	Buchse		
	ab FD ca.225	s. Grundausführung	
	bis FD ca.224	1 460 326 021	
> 111	Druckfeder	1 467 010 037	
125	Gewindebolzen	1 463 450 014	
127	Gewindebolzen	1 463 500 000	
129	Sechskantmutter M 6 DIN 934-6-A 2 F	2 915 011 007	4
134	Verdrehfeder	1 464 651 007	
140	Hebel nach Bedarf	1 461 901 028	
	oder	1 461 901 029	

Printed in Germany - Imprimé en Allemagne Rep. Fed. de: Robert Bosch GmbH, Hausdruckerei

No.	Benennung	Bestellnummer	Stück
EP/VA 6/100 H 1150 CR 168-1		0 460 306 160	
1	Gehäuse B (mit Kolben)	1 465 120 949	
3	Welle	1 466 100 010	
> 15	Hubscheibe	1 466 111 051	
> 27	Ventil	1 467 413 009	
28	Hohlschraube	1 467 413 004	
29	Zeiger	1 461 335 008	1
30	Federscheibe A 4 DIN 137-B 4 A	2 916 063 005	1
31	Zylinderschraube AM 4x5 DIN 84-8.8-A 2 F	2 910 021 115	
o 32	Dichtring	1 460 206 009	1
33	Platte	1 461 074 001	1
34	Zylinderschraube AM 6x12 DIN 84-8.8-A 2 F	2 910 021 193	2
> 41	Druckfeder	1 464 619 018	
> 45	Ventil	1 460 362 020	
48	Hohlschraube	1 463 457 004	
> 60	Verteilerkörper 1)	1 468 326 117	
	bis FD ca.224	1 468 326 090	
83	Druckventil	1 468 522 033	
100	Welle		
	ab FD ca.225	s. Grundausführung	
	bis FD ca.224	1 463 520 010	
> 102	Nutscheibe		
	ab FD ca.225	entfällt	
	bis FD ca.224	1 460 040 000	
107	Buchse		
	ab FD ca.225	s. Grundausführung	
	bis FD ca.224	1 460 326 021	
> 111	Druckfeder	1 467 010 037	

No.	Benennung	Bestellnummer	Stück
125	Gewindebolzen	1 463 450 014	
127	Gewindebolzen	1 463 500 000	
129	Sechskantmutter M 6 DIN 934-6-A 2 F	2 915 011 007	4
134	Verdrehfeder	1 464 651 007	
140	Hebel nach Bedarf	1 461 901 028	
	oder	1 461 901 029	

BOSCH Ersatzteile

Verteilereinspritzpumpe 0 460 306 208

Fehlende Teile wie Grundausführung:
Parts not listed, see basic execution.
Pièces non indiquées, voir type de base
Piezas no mencionadas, véase tipo básico.
0 460 306 096

Ablegen in/ File in
Classer dans/ Clasificar en VDT-EVP 161/5

EP/VA 6/100 H 1150 CR 168-2 0 460 306 208

No.	Benennung	Bestellnummer	Stück
1	Gehäuse (mit Kolben)	1 465 120 949	
3	Welle	1 466 100 010	
> 27	Ventil	1 467 413 009	
28	Hohlschraube	1 467 413 004	
29	Zeiger	1 461 335 008	1
30	Federscheibe A 4 DIN 137-B 4 A	2 916 063 005	1
31	Zylinderschraube AM 4x5 DIN 84-8.8-A2F	2 910 021 115	1
° 32	Dichtring	1 460 206 009	1
33	Platte	1 461 074 001	1
34	Zylinderschraube AM 6x12 DIN 84-8.8-A2F	2 910 021 193	2
> 41	Druckfeder	1 464 619 018	
> 45	Ventil	1 460 362 020	
48	Hohlschraube	1 463 457 004	
> 60	Verteilerkörper	1 468 326 117	
83	Druckventil	1 468 522 033	
> 111	Druckfeder	1 467 010 051	
125	Gewindebolzen	1 463 450 014	
127	Gewindebolzen	1 463 500 000	
129	Sechskantmutter M 6 DIN 934-6-A2F	2 915 011 007	4
134	Verdrehfeder	1 464 651 007	
140	Hebel nach Bedarf	1 461 901 028	
	oder	1 461 901 029	

Robert Bosch GmbH
D-7 Stuttgart 1, Postfach 50

Printed in Federal Republic of Germany
Imprimé en R.F.A. par Robert Bosch GmbH

BOSCH Ersatzteile

Verteilereinspritzpumpe 0 460 306 188

Fehlende Teile wie Grundausführung:
Parts not listed, see basic execution.
Pièces non indiquées, voir type de base.
Piezas no mencionadas, véase tipo básico.
0 460 306 096

Ablegen in/ File in
Classer dans/ Clasificar en VDT-EVP 161/5

No.	Benennung	Bestellnummer	Stück	No.	Benennung	Bestellnummer
EP/VA 6/100 H 1200 CR 178		0 460 306 188				
1	Gehäuse (mit Kolben)	1 465 120 917				
> 41	Druckfeder	1 464 619 019				
> 45	Ventil	1 460 362 023				
> 60	Verteilerkörper	1 468 326 143				
83	Druckventil	1 468 522 019				
93	Stütze	1 461 021 005	1			
> 111	Druckfeder	1 467 010 040				
120	Platte	1 461 321 061				
122	Abdeckkappe	1 460 591 000	1			
123	Sechskantschraube (M 6x12 SK DIN 933-8.8-A2F)	2 911 181 193	2			
140	Hebel nach Bedarf oder	1 461 921 027 1 461 921 028				

Printed in Germany - Imprimé en Allemagne Rép. Fed. par Robert Bosch GmbH, Hausdruckerei

BOSCH Ersatzteile

Verteilereinspritzpumpe 0 460 316 017

Fehlende Teile wie Grundausführung:
Parts not listed, see basic execution.
Pièces non indiquées, voir type de base.
Piezas no mencionadas, véase tipo básico.
0 460 306 096

Ablegen in/ File in
Classer dans/ Clasificar en VDT-EVP 161/5

No.	Benennung	Bestellnummer	
EP/VA 6/110 H 1300 CL 179		0 460 316 017	
1	Gehäuse (mit Kolben)	1 465 120 961	
15	Hubscheibe	1 466 111 055	
27	Ventil	1 467 413 009	
28	Hohlschraube	1 467 413 004	
29	Zeiger	1 461 335 006	1
30	Federscheibe (A 4 DIN 137-B4A)	2 916 063 005	1
31	Zylinderschraube (AM4x5 DIN 84-8.8-A2F)	2 910 021 115	1
32	Dichtring	1 460 206 009	1
33	Platte	1 461 074 001	1
34	Zylinderschraube (AM 6x12DIN 84-8.8-A2F)	2 910 021 193	2
45	Ventil	1 460 362 020	
60	Verteilerkörper	1 468 326 149	
72	Schraubstopfen	1 463 462 065	
73	Scheibe	1 460 114 015	
80	Rohranschluß	1 463 370 009	
81	Druckfeder	1 464 613 012	
83	Druckventil	1 466 522 258	
100	Welle	1 466 122 019	
100 a	Welle bis FD 428	1 466 122 019	
b	ab FD 429	1 466 122 02[illegible]	
105	Scheibe	1 460 101 014	
106	Dichtring	1 460 210 006	
107	Buchse	1 460 326 030	
110	Welle	1 466 123 010	
111	Druckfeder	1 467 010 039	
114	entfällt	-	
120	entfällt	-	
121	entfällt	-	
125	entfällt	-	
126	entfällt	-	
128	entfällt	-	
129	entfällt	-	
133	entfällt	-	
134	entfällt	-	
140	entfällt	-	
141	entfällt	-	
160	entfällt	-	
161	entfällt	-	
250	Gehäuse	1 465 122 008	1
251	Regelstange	1 463 121 012	1
/1	Regelstange	1 463 121 011	1
/2	Scheibe	1 420 120 020	2
/3	Membrane	1 420 503 030	1
/4	Scheibe	1 420 551 010	2
/5	Federring (B 8DIN 127-B4A)	2 916 693 007	1
/6	Sechskantmutter (BM8DIN 439-5.8-A2F)	2 915 051 107	1
257	Deckel	1 425 540 001	1

Robert Bosch GmbH
D-7 Stuttgart 1, Postfach 50

Printed in Federal Republic of Germany
Imprimé en R.F.A. par Robert Bosch GmbH

No.	Benennung	Bestellnummer	
258	Gewindebolzen	1 463 402 001	1
259	Dichtring (A 6x10DIN 7603-Cu)	2 916 710 602	1
260	Sechskantmutter	1 463 300 301	1
261	Hutmutter	1 423 317 046	1
262	Zylinderschraube (AM5x20 DIN84-8.8-A2F)	2 910 021 162	3
263	Scheibe (B5DIN 127-B4A)	2 916 693 004	4
264	Zylinderschraube	1 423 410 034	1
265	Hohlschraube	1 413 458 061	1
266	Dichtring	1 900 210 112	1
267	Bolzen	1 463 105 046	1
268	Sicherungsscheibe (3,2DIN6799-B4A)	2 916 083 006	1
269	Scheibe	1 390 100 160	1
270 a	Mitnehmer n.Bed.	1 460 147 008	
b	oder	1 460 147 009	
271	Anschlag	1 463 458 031	1
272	Sechskantmutter	1 423 300 020	1
273	Dichtung	1 461 015 002	1
274	Deckel	1 465 520 019	1
275	Zylinderschraube (BM6x35DIN184-8.8-A2F)	2 910 021 207	2
276	Verdrehfeder	1 464 651 022	1
278	Federring (B6DIN 127-B4A)	2 916 693 005	2
279	Sechskantmutter (M6DIN 934-6-A2F)	2 915 011 007	2
280	Gewindebolzen	1 463 500 001	1
281	Sechskantmutter (M6DIN 934-6-A2F)	2 915 011 007	1
282	Hebel nach Bedarf	1 461 921 016	
	oder	1 461 921 017	
287	Sechskantmutter	1 423 300 020	1
288	Anschlag	1 463 458 027	1

No.	Benennung	Bestellnummer	
289	Verschlußstopfen	1 460 516 001	1
290	Senkschraube (AM6x28DIN 63-8.8-A2F)	2 910 511 204	2
291	Zylinderschraube (AM6x14DIN 84-8.8-A2F)	2 910 021 196	2
297	Scheibe	1 460 000 004	n.Bedarf
298	Scheibe	1 460 000 169	n.Bedarf
301	Unterlegscheibe	1 420 100 014	n.Bedarf
302	Sicherungsscheibe 4DIN 6799 - B4A	2 916 083 007	1

BOSCH Ersatzteile

Verteilereinspritzpumpe 0 460 316 013, 016

Fehlende Teile wie Grundausführung:
Parts not listed, see basic execution.
Pièces non énoncées, voir type de base.
Piezas no ipencionadas, véase tipo básico.
0 460 306 096

Ablegen in: File in
Classer dans: Clasificar en VDT-EVP 161/5

No.	Benennung	Bestellnummer	
EP/VA 6/110H 1250 C		0 460 316 013 180P 0 460 316 016	
1	Gehäuse (mit Kolben)	1 465 120 951	
> 15	Hubscheibe	1 466 111 050	
29	Zeiger	1 461 335 008	1
30	Federscheibe A4DIN 137-B4A	2 916 063 005	1
31	Zylinderschraube AM4x5DIN 84-8.8-A2F	2 910 021 115	1
° 32	Dichtring	1 460 206 009	1
33	Platte	1 461 074 001	1
34	Zylinderschraube AM6x12DIN 84-8.8-A2F	2 910 021 193	2
> 41	Druckfeder	1 464 619 011	
> 60	Verteilerkörper	1 468 326 154	
72	Schraubstopfen	1 463 462 055	
72/2	Schraube	1 463 452 003	1
72/3	Dichtring (A 6x10DIN 7603-Cu)	2 916 710 602	1
73	Scheibe	1 460 114 008	
83	Druckventil	1 468 322 205	
100	Welle	1 466 122 019	
100 a	Welle bis FD 428	[illegible]	
b	ab FD 429		
105	Scheibe	[illegible] 014	
° 106	Dichtring	[illegible] 210 006	
107	Buchse	1 460 326 030	

No.	Benennung	Bestellnummer	
> 111	Druckfeder	1 467 010 039	
120	entfällt	-	
121	entfällt	-	
125	entfällt	-	
126	entfällt	-	
128	entfällt	-	
129	entfällt	-	
133	entfällt	-	
134	entfällt	-	
140	entfällt	-	
140	entfällt	-	
141	entfällt	-	
141	entfällt	-	
160	entfällt	-	
161	entfällt	-	
175	Scheibenfeder	1 460 023 003	1
250	Gehäuse	1 465 122 008	1
251	Regelstange	1 463 121 012	1
/1	Regelstange	1 463 121 011	1
/2	Scheibe	1 420 120 020	2
/3	Membrane	1 420 503 030	1
/4	Scheibe	1 420 551 010	2
/5	Federring B8DIN 127-B2A	2 916 693 007	1
/6	Sechskantmutter BM8DIN 439-5.8-A2F	2 915 051 107	1

Robert Bosch GmbH, D-7 Stuttgart 1, Postfach 50
Printed in Federal Republic of Germany
Imprimé en R.F.A. par Robert Bosch GmbH

No.	Benennung	Bestellnummer	
257	Deckel	1 425 540 001	1
258	Gewindebolzen	1 463 402 001	1
259	Dichtring A6x10 DIN 7603-Cu	2 916 710 602	2
260	Sechskantmutter	1 463 300 301	1
261	Hutmutter	1 423 317 046	1
262	Zylinderschraube AM 5x20 DIN 84-8.8-A2F	2 910 021 162	3
263	Scheibe B5 DIN 127-B4A	2 916 693 004	4
264	Zylinderschraube	1 423 410 034	1
265	Hohlschraube	1 413 458 061	1
266	Dichtring	1 900 210 112	1
267	Bolzen	1 463 105 046	1
268	Sicherungsscheibe 3,2 DIN 6799-B4A	2 916 083 006	1
269	Scheibe	1 390 100 160	1
270	Mitnehmer nach Bedarf	1 460 147 008	1
	oder	1 460 147 009	
271	Anschlag	1 463 458 028	1
272	Sechskantmutter	1 423 300 020	1
273	Dichtung	1 461 075 002	1
274	Deckel	1 465 520 017	1
275	Zylinderschraube BM 6x35 DIN 84-8.8-A2F	2 910 021 207	2
276	Verdrehfeder	1 464 651 022	1
278	Federring B 6 DIN 127-B4A	2 916 693 005	2
279	Sechskantmutter M6 DIN 934-6-A2F	2 915 011 007	2
280	Gewindebolzen	1 463 500 001	1
281	Sechskantmutter M6 DIN 934-6-A2F	2 915 011 007	1
282	Hebel nach Bedarf	1 461 901 060	
	oder	1 461 901 061	

No.	Benennung	Bestellnummer	
287	Sechskantmutter	1 423 300 020	
288	Anschlag	1 463 458 027	
289	Verschlußstopfen	1 460 516 001	
290	Senkschraube AM 6x28 DIN 63-8.8-A2F	2 910 511 204	
291	Zylinderschraube AM 6x14 DIN 84-8.8-A2F	2 910 021 196	
301	Unterlegscheibe	1 420 100 014	n.Bedarf
302	Sicherungsscheibe 4 DIN 6799 - B4A	2 916 083 007	1

BOSCH Ersatzteile

Verteilereinspritzpumpe 0 460 316 018, 019

Fehlende Teile wie Grundausführung.
Parts not listed, see basic execution.
Pièces non indiquées, voir type de base.
Piezas no mencionadas, véase tipo básico.

0 460 306 096

Ablegen in/ File in
Classer dans/ Clasificar en VDT-EVP 161/5

No.	Benennung	Bestellnummer	
EP/VA 6/110 H 1100 CR 180-1		0 460 316 018	
	180-1P	0 460 316 019	
1	Gehäuse (mit Kolben)	1 465 120 951	
>15	Hubscheibe	1 466 111 050	
29	Zeiger	1 461 335 008	1
30	Federscheibe A4DIN 137-B4A	2 916 063 00[illegible]	1
31	Zylinderschraube AM 4x5 DIN 84-8.8-A2F	2 910 021 115	1
° 32	Dichtring	1 460 206 009	1
33	Platte	1 461 074 001	1
34	Zylinderschraube AM 6x12 DIN 84-8.8-A2F	2 910 021 193	2
>41	Druckfeder	1 464 619 014	
>60	Verteilerkörper	1 468 326 154	
72	Schraubstopfen	1 463 462 055	
72/2	Schraube	1 463 452 003	1
72/3	Dichtring (A 6x10 DIN 7603-Cu)	2 916 710 602	1
73	Scheibe	1 460 114 008	
83	Druckventil	1 468 522 259	
100	Welle	1 466 122 014	
100 a	Welle	1 466 122 022 (1 466 122 014 aufbrauchen)	
105	Scheibe	1 460 101 014	

No.	Benennung	Bestellnummer	
106	Dichtring	1 460 210 006	
107	Buchse	1 460 326 030	
111	Druckfeder	1 467 010 039	
120	entfällt	-	-
121	entfällt	-	-
125	entfällt	-	-
126	entfällt	-	-
128	entfällt	-	-
133	entfällt	-	-
134	entfällt	-	-
140	entfällt	-	-
141	entfällt	-	-
160	entfällt	-	-
161	entfällt	-	-
175	Scheibenfeder	1 460 023 003	1
250	Gehäuse	1 465 122 008	1
251	Regelstange	1 463 121 012	1
/1	Regelstange	1 463 121 011	1
/2	Scheibe	1 420 120 020	2
/3	Membrane	1 420 503 030	1
/4	Scheibe	1 420 551 010	2
/5	Federring B8 DIN 127-B2A	2 916 693 007	1
/6	Sechskantmutter BM 8 DIN 439-5.8-A2F	2 915 051 107	1
257	Deckel	1 425 540 001	1
258	Gewindebolzen	1 463 402 001	1

Robert Bosch GmbH
D-7 Stuttgart 1
Printed in Federal Republic of Germany
Imprimé en R.F.A. par Robert Bosch GmbH

No.	Benennung	Bestellnummer	
259	Dichtring A6x10 DIN 7603-Cu	2 916 710 602	2
260	Sechskantmutter	1 463 300 301	1
261	Hutmutter	1 423 317 046	1
262	Zylinderschraube AM 5x20 DIN 84-8.8-A2F	2 910 021 162	3
263	Scheibe 85DIN 127-B4A	2 916 693 004	4
264	Zylinderschraube	1 423 410 034	1
265	Hohlschraube	1 413 458 061	1
266	Dichtring	1 900 210 112	1
267	Bolzen	1 463 105 046	1
268	Sicherungsscheibe 3,2 DIN 6799-B4A	2 916 083 006	1
269	Scheibe	1 390 100 160	1
270	Mitnehmer nach Bedarf	1 460 147 008	1
	oder	1 460 147 009	
271	Anschlag	1 463 458 029	1
272	Sechskantmutter	1 423 300 020	1
273	Dichtung	1 461 015 002	1
274	Deckel	1 465 520 018	1
275	Zylinderschraube BM 6x35 DIN 84-8.8-A2F	2 910 021 207	2
276	Verdrehfeder	1 464 651 022	1
277	Hebel	1 461 335 030	1
278	Federring B6 DIN 127-B4A	2 916 693 005	2
279	Sechskantmutter M 6 DIN 934-6-A2F	2 915 011 007	2
280	Gewindebolzen	1 463 500 001	1
281	Sechskantmutter M 6 DIN 934-6-A2F	2 915 011 007	1
282	Hebel nach Bedarf	1 461 331 003	
	oder	1 461 331 004	
283	Verdrehfeder	1 464 651 023	1
284	Hebel	1 461 921 099	1

No.	Benennung	Bestellnummer	
285	Unterlegscheibe	1 460 100 082	2
286	Ring	1 460 200 021	1
289	Verschlußstopfen	1 460 516 001	1
290	Senkschraube AM 6x20 DIN 63-8.8-A2F	2 910 511 204	1
291	Zylinderschraube AM 6x14 DIN 84-8.8-A2F	2 910 021 196	1
299	Sicherungsblech	1 461 321 090	1
300	Ausgleichscheibe	1 410 100 607	1

BOSCH Ersatzteile

Verteilereinspritzpumpe

0 460 316 022, 023

Fehlende Teile wie Grundausführung:
Parts not listed, see basic execution.
Pièces non indiquées, voir type de base.
Piezas no mencionadas, véase tipo básico.
0 460 306 096

Ablegen in/ Filu in
Classer dans/ Clasificar en VDT-EVP 161/5

No.	Benennung	Bestellnummer	
EP/VA6/110 H 1100 CR 180-2		0 460 316 022	
180-2P		0 460 316 023	
1	Gehäuse (mit Kolben)	1 465 120 951	
29	Zeiger	1 461 335 008	1
30	Federscheibe A 4 DIN 137-B4A	2 916 063 005	1
31	Zylinderschraube AM4x5 DIN84-8.8-A2F	2 910 021 115	1
° 32	Dichtring	1 460 206 009	1
33	Platte	1 461 074 001	1
34	Zylinderschraube AM 6x12 DIN 84-8.8-A2F	2 910 021 193	2
> 41	Druckfeder	1 464 619 014	
>60	Verteilerkörper	1 468 326 154	
72	Schraubstopfen	1 463 462 055	
72/2	Schraube	1 463 452 006	1
72/3	Dichtring (A 6x10 DIN 7603-Cu)	2 916 710 602	1
73	Scheibe	1 460 114 008	
83	Druckventil	1 468 522 259	
100	Welle	1 466 122 025	
105	Scheibe	1 460 101 014	
°106	Dichtring	1 460 210 006	
107	Buchse	1 460 326 030	
>111	Druckfeder	1 467 010 039	
120	entfällt	-	-
121	entfällt	-	-
125	entfällt	-	-
126	entfällt	-	-
128	entfällt	-	-
129	entfällt	-	-
133	entfällt	-	-
134	entfällt	-	-
140	entfällt	-	-
141	entfällt	-	-
160	entfällt	-	-
161	entfällt	-	-
175	Scheibenfeder	1 460 023 003	1
250	Gehäuse	1 465 122 008	1
251	Regelstange	1 463 121 012	1
/1	Regelstange	1 463 121 011	1
/2	Scheibe	1 420 120 020	2
/3	Membrane	1 420 503 030	
/4	Scheibe	1 420 551 010	2
/5	Federring BB DIN 127-B2A	2 916 693 007	1
/6	Sechskantmutter BM 8 DIN 439-5.8-A2F	2 915 051 107	1
257	Deckel	1 425 540 001	1
258	Gewindebolzen	1 463 402 001	1
259	Dichtring A 6x10 DIN 7603-Cu	2 916 710 602	2
260	Sechskantmutter M6 DIN 934-6-A2F	1 463 300 301	1

Robert Bosch GmbH
D-7 Stuttgart 1 / Postfach 50

Printed in Federal Republic of Germany
Imprimé en R.F.A. par Robert Bosch GmbH

No.	Benennung	Bestellnummer	
261	Hutmutter	1 423 317 046	1
262	Zylinderschraube AM 5x20 DIN 84-8.8-A2F	2 910 021 162	3
263	Scheibe B5DIN 127-B4A	2 916 693 004	4
264	Zylinderschraube	1 423 410 034	1
265	Hohlschraube	1 413 458 061	1
266	Dichtring	1 900 210 112	1
267	Bolzen	1 463 105 046	1
268	Sicherungsscheibe 3,2 DIN 6799-B4A	2 916 083 006	1
269	Scheibe	1 390 100 160	1
270	Mitnehmer nach Bedarf	1 460 147 008	1
	oder	1 460 147 009	
271	Anschlag	1 463 458 029	1
272	Sechskantmutter	1 423 300 020	1
273	Dichtung	1 461 015 002	1
274	Deckel	1 465 520 017	1
275	Zylinderschraube BM 6x35 DIN 84-8.8-A2F	2 910 021 207	2
276	Verdrehfeder	1 464 651 022	1
278	Federring B6 DIN 127-B4A	2 916 693 005	2
279	Sechskantmutter M 6 DIN 934-6-A2F	2 915 011 007	2
280	Gewindebolzen	1 463 500 001	1
281	Sechskantmutter M6 DIN 934-6-A2F	2 915 011 007	1
282	Hebel nach Bedarf	1 461 901 060	
	oder	1 461 901 061	
287	Sechskantmutter	1 423 300 020	1
288	Anschlag	1 463 458 034	1
289	Verschlußstopfen	1 460 516 001	1
290	Senkschraube AM 6x28 DIN 63-8.8-A2F	2 910 511-204	1

No.	Benennung	Bestellnummer	
291	Zylinderschraube AM 6x14 DIN 84-8.8-A2F	2 910 021 196	1
301	Unterlegscheibe	1 420 100 014	n.Bed.
302	Sicherungsscheibe 4 DIN 6799-B4A	2 916 083 007	1

BOSCH Ersatzteile

Verteilereinspritzpumpe 0 460 306 196, 198

Fehlende Teile wie Grundausführung:
Parts not listed, see basic execution.
Pièces non indiquées, voir type de base.
Piezas no mencionadas, véase tipo básico.
0 460 306 096

Ablegen in/ File in
Classer dans/ Clasificar en VDT-EVP 161/5

No.	Benennung	Bestellnummer	Stück
EP/VA 6/100 H 1500 CR 181		0 460 306 196	
1	Gehäuse (mit Kolben)	B 1 465 120 948	
> 41	Druckfeder	1 464 619 014	
> 45	Ventil	1 460 362 020	
> 60	Verteilerkörper	1 468 326 152	
66	entfällt	-	
67	entfällt	-	
83	Druckventil	1 468 522 260	
107	Buchse	1 460 326 036	
> 111	Druckfeder	1 467 010 039	
141	Hebel n. Bedarf	1 461 921 081	
141	oder	1 461 921 082	
145	Flansch	1 465 703 034	1
o 146	Dichtplatte	1 460 051 000	1
147	Stiftschraube	1 463 502 000	2
148	Scheibe	1 460 100 099	2
149	Federring (B 8 DIN 127-B 4 A)	2 916 693 007	2
150	Sechskantmutter (M 8 DIN 934-6-A 2 F)	2 915 011 009	2
175	Scheibenfeder	1 460 023 003	1
o 181	Dichtring (A 12x18 DIN 7603-Cu)	2 916 710 608	2

Robert Bosch GmbH
7 Stuttgart 1, Postfach 50

Printed in Federal Republic of Germany
Imprimé en R.F.A. par Robert Bosch GmbH

No.	Benennung	Bestellnummer	Stück	No.	Benennung	Bestellnummer
EP/VA 6/100 H 1500 CR 181-1		0 460 306 198				
1	Gehäuse (mit Kolben)	B 1 465 120 948				
> 41	Druckfeder	1 464 619 014				
> 45	Ventil	1 460 362 020				
> 60	Verteilerkörper	1 468 326 152				
66	entfällt	-				
67	entfällt	-				
83	Druckventil	1 468 522 260				
107	Buchse	1 460 326 036				
> 111	Druckfeder	1 467 010 039				
120	Platte	1 461 321 047				
141	Hebel n.Bedarf	1 461 921 081				
141	oder	1 461 921 082				
145	Flansch	1 465 703 034	1			
o 146	Dichtplatte	1 460 051 000	1			
147	Stiftschraube	1 463 502 000	2			
148	Scheibe	1 460 100 099	2			
149	Federring (B 8 DIN 127-B 4 A)	2 916 693 007	2			
150	Sechskantmutter (M 8 DIN 934-6-A 2 F)	2 915 011 009	2			
175	Scheibenfeder	1 460 023 003	1			
o 181	Dichtring (A 12x18 DIN 7603-Cu)	2 916 710 608	2			

BOSCH Ersatzteile

Verteilereinspritzpumpe 0 460 306 203

Fehlende Teile wie Grundausführung:
Parts not listed, see basic execution.
Pièces non indiquées: voir type de base.
Piezas no mencionadas, véase tipo básico.
0 460 306 096

Ablegen in/ File in
Classer dans/ Clasificar en VDT-EVP 161/5

	No.	Benennung		Bestellnummer	Stück	No.	Benennung	Bestellnummer
		EP/VA 6/100 H 1500 CR 182		0 460 306 203				
	1	Gehäuse (mit Kolben)	B	1 465 120 948				
>	41	Druckfeder		1 464 619 014				
>	45	Ventil		1 460 362 020				
>	60	Verteilerkörper		1 468 326 152				
	66	entfällt		-				
	67	entfällt		-				
	83	Druckventil		1 468 522 260				
	107	Buchse		1 460 326 036				
>	111	Druckfeder		1 467 010 039				
	120	Platte		1 461 321 055				
	133	Verdrehfeder		1 464 651 008				
	141	Hebel nach Bedarf		1 461 901 037				
		oder		1 461 901 039				
	145	Flansch		1 465 703 030	1			
°	146	Dichtplatte		1 460 051 000	1			
	147	Stiftschraube		1 463 502 000	2			
	148	Scheibe		1 460 100 099	2			
	149	Federring B 8 DIN 127-B 4 A		2 916 693 007	2			
	150	Sechskantmutter M 8 DIN 934-6-A 2		2 915 011 009	2			
	175	Scheibenkeil		1 460 023 003	1			
°	181	Dichtring A 12x18 DIN 7603-Cu		2 916 710 608	2			

Robert Bosch GmbH
D-7 Stuttgart 1, Postfach 10

Printed in Federal Republic of Germany
Imprimé en R.F.A. par Robert Bosch GmbH

BOSCH Ersatzteile

Verteilereinspritzpumpe 0 460 306 128

Fehlende Teile wie Grundausführung:
Parts not listed, see basic execution.
Pièces non indiquées, voir type de base.
Piezas no mencionadas, véase tipo básico.

0 460 306 096

Ablegen in/ File in/ Classer dans/ Clasificar en VDT-EVP 161/5

No.	Benennung	Bestellnummer	Stück	No.	Benennung	Bestellnummer
EP/VA 6/100 H 1000 CR 201		0 460 306 128				
1	Gehäuse B (mit Kolben)	1 465 120 944				
> 60	Verteilerkörper	1 468 326 054				
> 101	Druckfeder	1 464 611 041				
103	Scheibe (2,8 DIN 433-St-A 2 F) nach Bedarf	1 460 100 168				
185	Magnet	0 330 106 006	1			
186	Dichtring	1 460 206 006	1			
187	Zylinderschraube AM 6x10 DIN 84-8.8-A 2 F	2 910 021 191	4			

Printed in Germany. Imprimé en Allemagne Rép. Fed. par Robert Bosch GmbH, Hausdruckerei